KARAKTERISTIČNI PREREZ 1 – 1

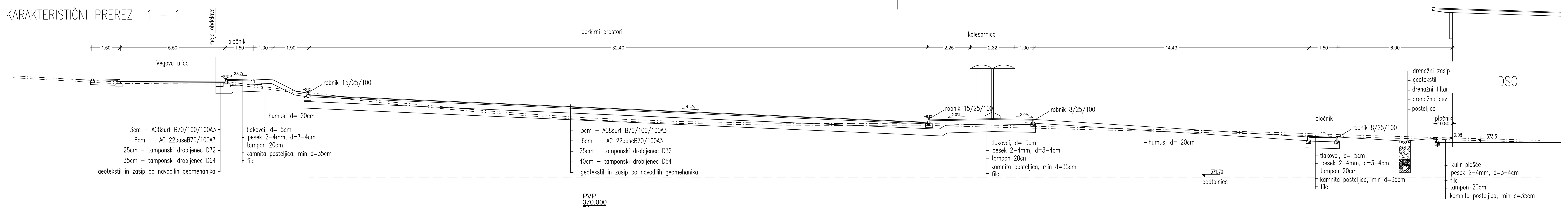

Kota nivelete	376.00; 374.58 / 374.70; 374.77; 374.72
Niveleta odmik od osi	0.0; 32.40; 35.81; 37.97
Kota terena	377.012; 376.721; 376.684; 376.698; 376.186; 376.0; 375.619; 375.162; 375.0; 374.811; 374.614; 374.528; 374.512; 374.516; 374.517; 374.527; 374.457; 374.326; 374.195; 374.075; 374.0; 373.909; 373.765; 373.628
Teren odmik od osi	-40.0; -35.0; -30.0; -28.73; -25.0; -23.418; -20.0; -15.0; -12.801; -10.0; -5.0; 0.0; 3.251; 3.907; 5.0; 7.344; 10.0; 15.0; 20.0; 25.0; 27.387; 30.0; 35.0; 40.0

KARAKTERISTIČNI PREREZ 2 – 2

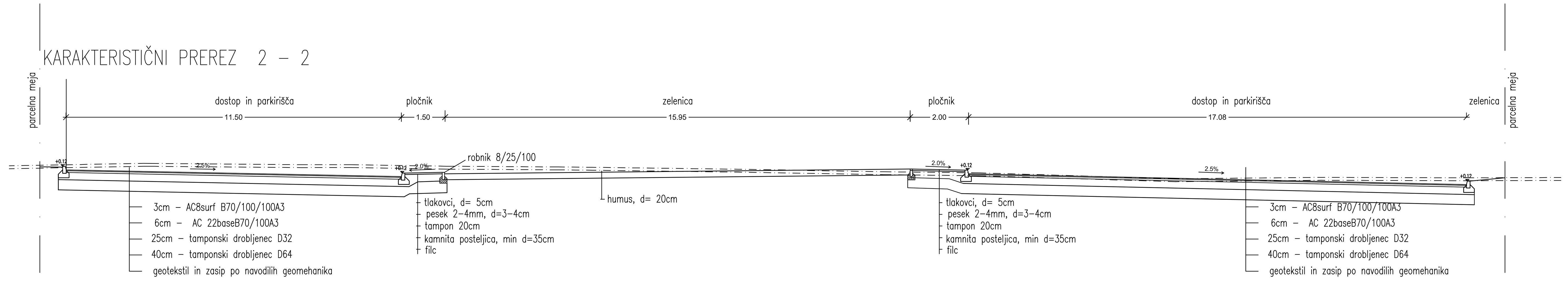

Kota nivelete	373.87; 373.67 / 373.79; 373.82; 374.02; 373.98 / 373.86; 373.43 / 373.55
Niveleta odmik od osi	0.0; 11.50; 13.00; 28.95; 30.95; 48.03
Kota terena	374.04; 374.123 / 374.121; 374.078; 374.079; 374.025; 374.0; 373.988; 373.922; 373.836; 373.788 [illegible]; 372.772; 373.595; 373.642; 373.627
Teren odmik od osi	-30.0; -25.4 / -25.0; -20.0; -18.281; -15.0; -11.155; -10.0; -5.0; 0.0; 3.248 [illegible]; 5.0; 10.0; 15.0; 20.0

KARAKTERISTIČNI PREREZ 4 – 4

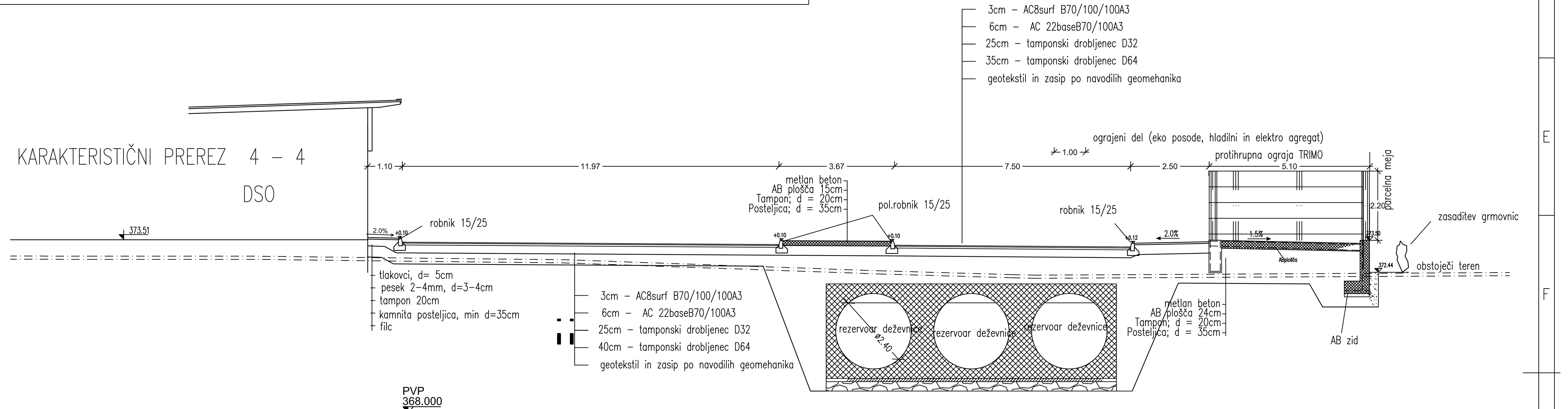

Kota nivelete	373.57; 373.55 / 373.43; 373.39 / 373.51; 373.49 / 373.37; 373.33 / 373.45; 373.50; 373.32 / 373.50
Niveleta odmik od osi	0.0; 1.10; 13.07; 16.74; 24.24; 26.74; 31.84 / 32.14
Kota terena	372.99; 372.93; 372.875; 372.7; 372.524; 372.405; 372.386; 372.414; 372.442; 372.47
Teren odmik od osi	-15.0; -10.0; -5.0; 0.0; 5.0; 9.157; 10.0; 15.0; 20.0; 25.0

KARAKTERISTIČNI PREREZ 3 – 3

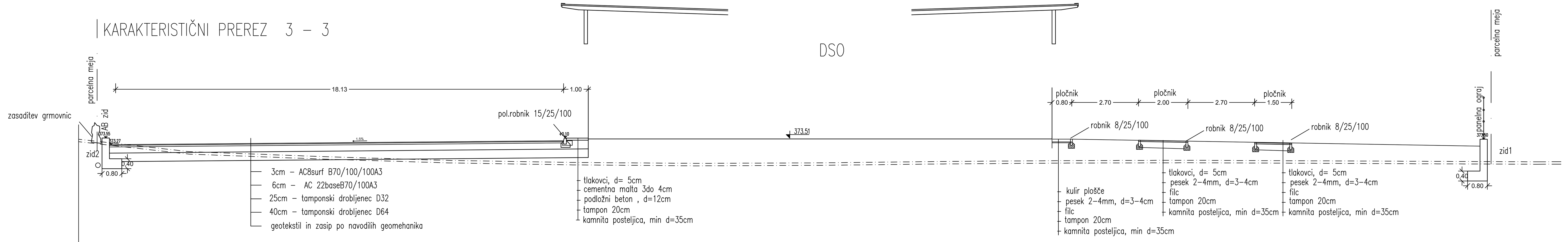

Kota nivelete	373.27; 373.48 / 373.58; 373.51; 373.51; 373.51; 373.50
Niveleta odmik od osi	19.10; 1.0; 0.0; 0.0; 0.8
Kota terena	373.504; 373.0; 372.981; 372.796; 372.644; 372.563; 372.525; 372.546; 372.602; 372.637; 372.65; 372.628; 372.606; 372.589; 372.593
Teren odmik od osi	-30.0; -25.519; -25.0; -20.0; -15.0; -10.0; -5.0; 0.0; 5.0; 10.0; 15.0; 20.0; 25.0; 29.01; 30.0

KARAKTERISTIČNI PREREZ – LOVILEC OLJ – LO1

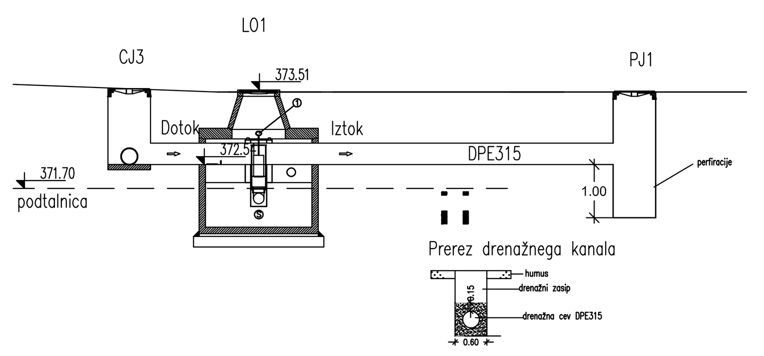

KARAKTERISTIČNI PREREZ – LOVILEC OLJ LO2

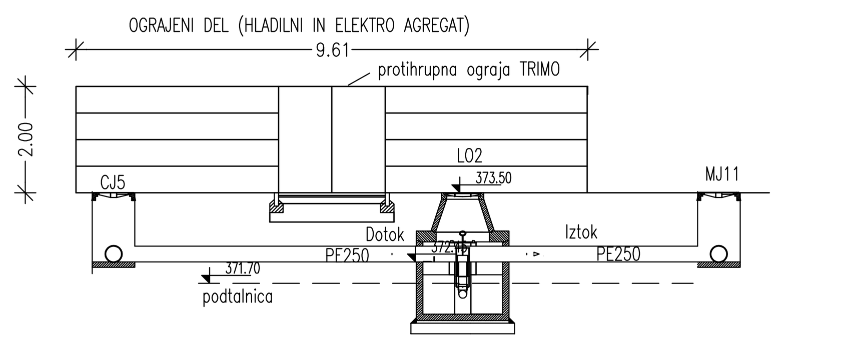

DETAJL VHODNIH VRAT

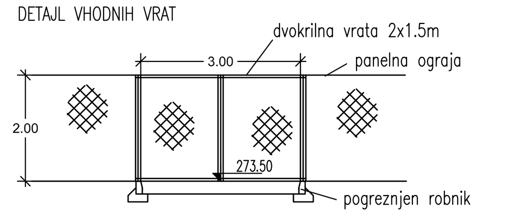

investitor:	Občina Moravče, Trg svobode 4, 1251 Moravče
projektant:	Savaprojekt, d.d., Cesta krških žrtev 59, 8270 Krško
naziv gradnje:	Dom starejših občanov Moravče
VP:	Tina Boštnik, u.d.i.a. ZAPS 1227
VN:	Momir Bogdan, u.d.i.k.t. IZS G-2527
ime prikaza:	KARAKTERISTIČNI PREREZI
	2- Načrt gradbeništva
	2/2 - Načrt zunanje ureditve
datum:	sep. 2018
merilo:	1:100
št. načrta/prikaza:	SPK-2/2
št. projekta:	17067-00
vrsta dok.:	PZI
	2/2
	002
	01
	0

A1.0