PRILOGA 1B

NASLOVNA STRAN NAČRTA

1 Načrt s področja arhitekture
08/22-PZI

OSNOVNI PODATKI O GRADNJI	
naziv gradnje	**Poslovilna vežica Cerkno**
kratek opis gradnje	**Konstrukcija obstoječega objekta je opečna. Obstoječi del se rekonstruira. Odstrani se ga do temeljev, pozida nove stene, na SV strani se prizida nov del z nadstreškom, kjer se oblikuje zunanji predprostor. Poslovilna vežica obsega eno etažo, pritličje. Tlorisna oblika osnovnega tlorisa na stiku z zemljiščem je v obliki črke L, z nadstreškom, ki ga podpirajo okrogli stebri, se oblikuje kvadrat.**
VRSTE GRADNJE	**NOVOGRADNJA - PRIZIDAVA**
DOKUMENTACIJA	
vrsta dokumentacije	**PZI (projektna dokumentacija za izvedbo gradnje)**
	☐ **sprememba dokumentacije**
številka projekta	**08/22**
PODATKI O NAČRTU	
strokovno področje načrta	**1 Načrt s področja arhitekture**
številka in naziv načrta	**08/22-PZI**
številka načrta	**08/22**
datum izdelave	**oktober 2022**
PODATKI O IZDELOVALCU NAČRTA	
ime in priimek pooblaščenega arhitekta, pooblaščenega inženirja ali druge osebe	**Barbara Oblak, u.d.i.a.**
identifikacijska številka	**PA* ZAPS 1571**
podpis pooblaščenega arhitekta, pooblaščenega inženirja ali druge osebe	BARBARA OBLAK UNIV.DIPL.INŽ.ARH. POOBLAŠČENA ARHITEKTKA PA* ZAPS 1571
PODATKI O PROJEKTANTU	
projektant (naziv družbe)	**ARHITEKTURA.BO Barbara Oblak s.p.**
sedež družbe	**Rožna ulica 2a, 5280 Idrija**
vodja projekta	**Barbara Oblak, u.d.i.a.**
identifikacijska številka	**PA* ZAPS 1571**
podpis vodje projekta	BARBARA OBLAK UNIV.DIPL.INŽ.ARH. POOBLAŠČENA ARHITEKTKA PA* ZAPS 1571
odgovorna oseba projektanta	**Barbara Oblak**
podpis odgovorne osebe projektanta	ARHITEKTURA.BO BARBARA OBLAK S.P.

Projektanti sodelavci

- Mojca Pelhan u.d.i.a.

SPLOŠNA NAVODILA IN OPOZORILA GLEDE UPORABE NAČRTA

Izdelavo ponudb za izvedbo in izvedbo projekta je potrebno izdelati skladno z načrtom. Načrt je potrebno upoštevati v celoti (risbe, opisi in popisi). V primeru tiskarskih napak, morebitnih neskladij v projektu ali tehničnih pomanjkljivosti izvedbenih detajlov, risb, opisov ali popisov je ponudnik ali izvajalec dolžan na to opozoriti projektanta. Predloge potrdita projektant in investitor.

V sklop izvajalčeve ponudbe sodijo vsi delavniški načrti, ki jih pred izvedbo glede tehnične pravilnosti, zahtevane kakovosti in videza potrdi projektant.

Kjer ni opredeljenega izvedbenega industrijskega detajla ali izdelka, ga mora izvajalec pred izvedbo predstaviti, izbor pa potrditi projektant in investitor.

Vzorce vseh finalnih materialov je ponudnik dolžan predložiti projektantu v potrditev. Kjer so možne alternative v izbiri materiala (finalne obloge površin, njihove obdelave, vidni in nevidni pritrdilni materiali, podkonstrukcije, vzorci potiskov, okovje, obdelave stavbnega pohištva in podobno), je pred izvedbo obvezno predložiti vzorce, ki jih potrdita projektant in investitor.

2 KAZALO VSEBINE NAČRTA ARHITEKTURE

1. Naslovna stran načrta

2. Kazalo vsebine načrta

3. Tehnično poročilo

4. Grafični prikazi

1. Gradnja in njene značilnosti

1.1. Splošno, lokacija, zazidalna situacija in zazidalni program:
Investitor, Krajevna skupnost Cerkno, bo rekonstruirala in prizidala obstoječo poslovilno vežico. Obstoječa poslovilna vežica je legalno zgrajena (odl. GD 351-3/67-2, izdana dne 19.7.1967, ki ga je izdalo SO Idrija). Zasnova poslovilne vežice in ureditev okolice upošteva obstoječo stavbo, potrebe investitorja, konfiguracijo in orientacijo terena, oblikovanje obstoječega stavbnega fonda v bližnji okolici ter se prilagaja racionalni izrabi prostora, prometni ureditvi z dostopom, ureditvi zelenih površin, ekonomičnosti gradnje, požarnim, varnostnim, okolje varstvenim zahtevam, energetskim zahtevam in upošteva določila iz veljavnih planskih aktov.
Lega: Predvideni poseg se nahaja v občini Cerkno na zemljišču parc. št.: *364, 596/2, 596/3 vse k.o. 2344 Cerkno. Velikost gradbene parcele znaša 390m². Poseg se v celoti nahaja na območju stavbnih zemljišč.

1.2. Oblikovanje terena:
Okolica stavbe se bistveno ne spremeni. Na SZ in SV strani je obstoječi oporni zid, ki razmejuje in premošča višinsko razliko med pokopališčem in poslovilno vežico. Oporni zid ni predmet posega, ohrani se ga ohrani v celoti in obliki kot je. Zunanji predprostor bo pokrit in je obravnavan kot del stavbe. Obstoječe tlakovane in prometne površine (dostop) se obnovijo. Odstranijo se obstoječe prane plošče, asfalt dvorišča in dovozne poti, betonski robniki. Ob stavbi je drevo, ki se ga ohrani.
Dvorišče pred stavbo in pločnik za stavbo se tlakuje z betonskimi tlakovci svetlo/temno sive barve npr.:



Dovozno pot se asfaltira. Ohranja se nivo obstoječega dovoza in priključevanja javno cesto.

Obstoječo zelenico na JZ strani se sanira in posadi 3 nova drevesa, ki bodo odmaknjena od območja preglednostnega trikotnika. Na delu obstoječega drevesa se uredi ovalno zelenico, drevo se ohrani. Po robu zelenic se postavijo rezani granitni robniki temnejše sive barve dim. 7/18cm npr.:

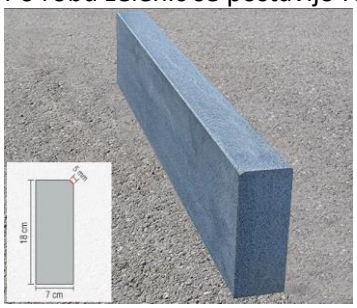

Utrjeno površino se odvodnjava s pomočjo 1 linijske in 1 točkovne rešetke.

1.3. Oblikovanje objekta in lega na zemljišču:

Konstrukcija obstoječega objekta je opečna. Obstoječi del se rekonstruira. Odstrani se ga do temeljev, pozida nove stene, na SV strani se prizida nov del z nadstreškom, kjer se oblikuje zunanji predprostor. Poslovilna vežica obsega eno etažo, pritličje. Tlorisna oblika osnovnega tlorisa na stiku z zemljiščem je v obliki črke L, z nadstreškom, ki ga podpirajo okrogli stebri, se oblikuje kvadrat. Zidana bo klasično v kombinaciji porobetonski zidaki, beton in steklo. Streha obstoječega dela bo ravna z minimalnim naklonom, streha prizidka bo poudarjena s trikotnim svetlobnikom. Vhoda v vežico, vhod v čajno kuhinjo s sanitarijami in vhod v shrambo bodo neposredno izpod nadstreška. Skozi shrambo je načrtovan prehod na SZ stran stavbe, kjer se oblikuje pločnik, kot obstoječe. Oblikovanje odprtin na fasadah ter obdelava fasade izhajata iz funkcije objekta. Zasnova je prilagojena gibalno oviranim osebam.

1.3.1. Poslovilna vežica (manj zahteven objekt):

tlorisni gabariti:

- zunanje mere na stiku z zemljiščem (maks širina x dolžina): 12,25 m x 12,15 m + 10 stebrov r=0,2 m

Sprememba:
Stavba na stiku z zemljiščem se je zožala za 0,15 m in skrajšala za 0,45 m - manjša dopustna sprememba, skladna z 79. členom GZ-1.

- projekcija najbolj izpostavljenih delov objekta (maks širina x dolžina): 13,00 m x 12,80

Sprememba:
Najbolj izpostavljen del stavbe se je skrajšal za 0,10 m - manjša dopustna sprememba, skladna z 79. členom GZ-1.

višinski gabariti:

- etažnost: 1 etaža (P)
- kota pritličja: ±0,00 = 311,0 mnv – enaka koti tlaka obstoječe poslovilne vežice
- kota atike: + 4,40 m
- višina slemena: + 6,50 m (v gradbenem dovoljenju 7,00 m)

Sprememba:
Največja višina stavbe se zniža za 0,5m - manjša dopustna sprememba, skladna z 79. členom GZ-1.

- etažnost: 1 etaža (P)

streha, fasada:

- Streha obstoječega dela bo ravna z minimalnim naklonom, streha prizidka bo poudarjena s trikotnim svetlobnikom.
- Fasada bo klasična zaglajena, svetlo sive barve, obroba atike bo oblečena v pločevino, temno sive barve.

Prostori

p1 - VEŽICA 1	keramika	24.00 m²
p2 - VEŽICA 2	keramika	24.00 m²
p3 - ČAJNA KUHINJA	keramika	12.67 m²
p4 - WC	keramika	3.90 m²
p5 - WC INVALIDI	keramika	4.20 m²
p6 - SHRAMBA	keramika	10.07 m²
p7 - HODNIK	keramika	4.15 m²
p8 - ZUNANJI PREDPROSTOR	keramika	46.82 m²
sum neto		129,81 m²

1.4. Lega:

Poslovilna vežica je obstoječa, ki se jo rekonstruira in prizida. Lega se ne spremeni.

Zakoličba glavnih osi stavbe:

1	X = 421367.7072 Y = 110047.8723
2	X = 421362.5463 Y = 110044.4364
3	X = 421355.9793 Y = 110054.3004
4	X = 421365.7600 Y = 110060.8119
5	X = 421367.6719 Y = 110057.9401
6	X = 421363.0521 Y = 110054.8644

1.5. Konstrukcija in materiali:

Temelji:

Temeljenje objekta je plitvo, predvidena je polna ab temeljna plošča debeline 20 cm in pasovni temelji debeline 30 cm pod stebri zunanjega pokritega dela tlorisa; pasovni temelji so širine 80 cm in 175 cm ob osi D. Pod temelji je predvidena izvedba podložnega betona debeline 10 cm, ki je položen na utrjeno tamponsko blazino (E_{vd}>60 MPa). Predlagamo uporabo zmrzlinsko odpornega materiala. Podrobnejše dimenzije so razvidne v načrtu gradbenih konstrukcij.

Vertikalna nosilna konstrukcija:

Nosilne stene pritličja stavbe so predvidene kot zidane iz penobetonskih zidakov debeline 20 cm, npr. YTONG ZB20. Nosilne stene so dokaj enakomerno razporejene v obeh glavnih smereh tlorisa stavbe, količina sten v X smeri znaša 6,25% b.e.t., v Y smeri pa 5,73%, kar je več od minimalnih zahtev veljavnih predpisov za gradnjo enostavnih objektov na potresnih področjih. Stene so ojačane z vertikalnimi ab vezmi, te se nahajajo v presečiščih nosilnih sten. Podrobnejše dimenzije so razvidne v načrtu gradbenih konstrukcij. Ab stebri na zunanjem delu, ki podpirano zunanji del plošče nad pritličjem so okrogli, premera 40 cm in vpeti v pasovne temelje, vzdolžna armatura stebrov pa sega v ploščo nad pritličjem.

Horizontalna nosilna konstrukcija:

Plošča nad pritličjem je predvidena kot polna ab plošča debeline 20 cm, ki poteka kontinuirno preko »L« tlorisa objekta in zunanjih stebrov premera 40 cm tako, da znaša maksimalni tlorisni gabarit plošče 12,6 x 14,1 m. Nad zunanjim pokritim prostorom je predvidena odprtina v plošči in izvedba steklenega svetlobnika, odprtina v plošči je svetle dimenzije 2,60 x 6,60 m, po robu odprtine je predvidena izvedba ab nosilca, ki je ob daljši stranici odprtine višine 55 cm nad ploščo, ob krajši stranici odprtine pa 50 cm nad ploščo, nosilec je debeline 20 cm. Za vse preklade nad odprtinami v stenah so predvidene tipske porobetonske montažne preklade d=20 cm, h=249 mm . Podrobnejše dimenzije so razvidne v PZI načrtu gradbenih konstrukcij.

Obdelava tlakov

Tlaki bodo izvedeni kot plavajoči podi. Toplotna izolacija bo služila tudi kot zvočna izolacija. Po obodu se vgradi robni trak.

1		**TLA V PRITLIČJU – tla na terenu**	
obloga:	-	keramične ploščice	2,0 cm
Talno gretje:	-	trakovi iz pločevinaste folije širine 15 cm za električno talno ogrevanje	
Podlaga:	-	samorazlivna nivelirna izravnalna masa	
Podlaga:	-	armiran cementni estrih	8,0 cm
Ločilni sloj:	-	PE folija	0,02 cm
toplotna izolacija in zvočna:	-	TI xps - 300 kPa	10,0 cm

hidroizolacija	-	hidroizolacija - npr. premaz + trak		1,0 cm
Nosilna konstrukcija:	-	AB temeljna plošča		20,0 cm
toplotna izolacija:	-	TI xps - min 400 kPa		3,0 cm
podložna konst.:	-	podložni beton		10,0 cm
nasutje	-	zmrzlinsko odporen gramoz		40,0 cm
	-	geotekstil		
			skupaj	94,02 cm

1.1		**TLA V PRITLIČJU – kopalnica/wc**	
obloga:	-	Keramične ploščice	2,0 cm
	-	fleksibilno polimer-cementno lepilo	
Talno gretje:	-	trakovi iz pločevinaste folije širine 15 cm za električno talno ogrevanje	
hidroizolacija:		fleksibilna polimer-cementna tesnilna masa, armirana s stekleno mrežico	
Podlaga:	-	armiran cementni estrih	7,5-8,0cm
Ločilni sloj:	-	PE folija	0,02 cm
toplotna izolacija in zvočna:	-	TI xps - 300 kPa	10,0 cm
hidroizolacija	-	hidroizolacija - npr. premaz + trak	1,0 cm
Nosilna konstrukcija:	-	AB temeljna plošča	20,0 cm
toplotna izolacija:	-	TI xps - min 400 kPa	3,0 cm
podložna konst.:	-	podložni beton	10,0 cm
nasutje	-	zmrzlinsko odporen gramoz	40,0 cm
	-	geotekstil	
		skupaj	94,02 cm

1.2		**TLA V PRITLIČJU – zunanji predprostor**	
obloga:	-	zunanja protizdrsna keramika R11	2,0 cm
Podlaga:	-	armiran cementni estrih	7,0 cm
hidroizolacija	-	hidroizolacija - npr. premaz + trak	1,0 cm
podložna konst.:	-	podložni beton	10,0 cm
nasutje	-	zmrzlinsko odporen gramoz	40,0 cm
	-	geotekstil	
		skupaj	55,0 cm

Obdelava sten in stopov

Stene iz porobetona bodo zaglajene z izravnalno maso ter pleskane v beli barvi. Stene v obeh vežicah in obeh WC-jih bodo obložene s stensko keramiko. Stropovi in betonski nosilci bodo zaglajeni ter pleskani z belo barvo.

7		**NOTRANJE NOSILNE STENE pritličje**	
oplesk:	-	poldisperzijska bela barva 2x, impregnacijski oplesk 1x	0,5 cm
notranji omet:	-	izravnalna masa	0,5 cm
nosilna konst	-	porobetonski zidak	20 cm
notranji omet:	-	izravnalna masa	0,5 cm
oplesk:	-	impregnacijski oplesk 1x, poldisperzijska bela barva 2x	0,5 cm
		skupaj	22,0 cm

8		NOTRANJE PREDELNE STENE		
oplesk:	-	poldisperzijska bela barva 2x, impregnacijski oplesk 1x		0,5 cm
notranji omet:	-	izravnalna masa		0,5 cm
nosilna konst	-	porobetonski zidak		20 cm
notranji omet:	-	izravnalna masa		0,5 cm
oplesk:	-	impregnacijski oplesk 1x, poldisperzijska bela barva 2x		0,5 cm
			skupaj	22,0 cm

8.1		NOTRANJE PREDELNE STENE - vežica		
oplesk:	-	poldisperzijska bela barva 2x, impregnacijski oplesk 1x		0,5 cm
notranji omet:	-	izravnalna masa		0,5 cm
nosilna konst	-	porobetonski zidak		20 cm
notranji omet:	-	izravnalna masa		0,5 cm
	-	fleksibilno polimer-cementno lepilo		0,5 cm
finalna obloga:	-	keramične ploščice		1,0 cm
			skupaj	23,0 cm

8.2		NOTRANJE PREDELNE STENE - wc		
oplesk:	-	poldisperzijska bela barva 2x, impregnacijski oplesk 1x		0,5 cm
notranji omet:	-	izravnalna masa		0,5 cm
nosilna konst	-	porobetonski zidak		20 cm
notranji omet:	-	izravnalna masa		0,5 cm
	-	fleksibilno polimer-cementno lepilo		0,5 cm
finalna obloga:	-	keramične ploščice		0,7 cm
			skupaj	22,7 cm

Keramika – talna, stenska:

1. talna in stenska keramika do višine 1,8m - imitacija kamna, dim. 60/60, ostali del sten in strop bel oplesk: vežica 1, vežica 2
2. talna keramika - granitogres, dim. 40/40, stene in strop bel oplesk: hodnik, čajna kuhinja, shramba
3. talna in stenska keramika do višine 1,8m, dim. 30/30, ostali del sten in strop bel oplesk: wc, wc invalidi
4. zunanja talna keramika - protizdrsna R11, videz kamna: zunanji predprostor) = 92,0 m²

Fasada

Fasada bo izolirana s toplotno izolacijo izboljšane izolativnosti debeline 10 cm, na katerega bo izdelan tankoslojni fasadni omet. Zaključni sloj bo svetlo sive barve, cokel bo vodoodbojni omet, prav tako svetlo sive barve.

3		ZUNANJI ZID – cokel pritličje		
zaključni sloj:	-	vodoodbojni zaključni omet		1,0 cm
armiran sloj:		PVC mrežica in fasadno lepilo		
toplotna izolacija:	-	TI xps za cokel		10,0 cm
hidroizolacija:	-	hidroizolacija - npr. premaz + trak		1,0 cm
nosilna konst.:	-	nosilni porobetonski zidak		20 cm
notranji omet:	-	izravnalna masa		1,0 cm
oplesk:	-	stenska keramika - do 1,8 m		1,0 cm
			skupaj	34,0 cm

4		**ZUNANJI ZID – pritličje**		
zaključni sloj:	-	tankoslojna fasada		1,0 cm
armiran sloj:		PVC mrežica in fasadno lepilo		
toplotna izolacija:	-	TI eps - izboljšana izolativnost		10,0 cm
nosilna konst.:	-	nosilni porobetonski zidak		20 cm
notranji omet:	-	izravnalna masa		1,0 cm
oplesk:	-	impregnacijski oplesk 1x,		0,5 cm
		poldisperzijska bela barva 2x – nad 1,8 m		
			skupaj	32,5 cm

4.1		**ZUNANJI ZID – pritličje – JZ fasada**		
zaključni sloj:	-	tankoslojna fasada		1,0 cm
armiran sloj:		PVC mrežica in fasadno lepilo		
toplotna izolacija:	-	TI kamena volna – P.Z. razred A2		10,0 cm
nosilna konst.:	-	nosilni porobetonski zidak		20 cm
notranji omet:	-	izravnalna masa		1,0 cm
oplesk:	-	impregnacijski oplesk 1x,		0,5 cm
		poldisperzijska bela barva 2x – nad 1,8 m		
			skupaj	32,5 cm

5		**ATIKA**		
zaključni sloj:	-	Strešna membrana		
toplotna izolacija:	-	TI xps 300 kPa		5,0 cm
hidroizolacija:	-	hidroizolacija izoelast+refleks		1,0 cm
nosilna konst.:	-	nenosilni porobetonski zidak		20,0 cm
toplotna izolacija:	-	TI xps 300 kPa		5,0 cm
notranji omet:	-	izravnalna masa		1,0 cm
oplesk:	-	impregnacijski oplesk 1x,		0,5 cm
		poldisperzijska bela barva 2x		
			skupaj	32,5 cm

6		**ATIKA - kupola**		
zaključni sloj:	-	Strešna membrana		
toplotna izolacija:	-	TI xps 300 kPa		5,0 cm
hidroizolacija:	-	hidroizolacija izoelast+refleks		1,0 cm
nosilna konst.:	-	AB zidec		20,0 cm
toplotna izolacija:	-	TI xps 300 kPa		5,0 cm
notranji omet:	-	izravnalna masa		1,0 cm
oplesk:	-	impregnacijski oplesk 1x,		0,5 cm
		poldisperzijska bela barva 2x		
			skupaj	32,5 cm

Strešna konstrukcija, streha

Nad odprtino v plošči je predvidena enostavna dvokapna streha z naklonom 45 stopinj, konstrukcijo predstavljajo špirovci dimenzije 12/16 cm na medsebojnih razdaljah cca 90 cm, špirovci so v spodnjem delu položeni na lego enakega prereza 12/16 cm in z njo stikovani s po 2 vijakoma SFS-WT-T-8,2x245, špirovca pa sta v slemenu medsebojno povezana s po 2 vijakoma SFS-WT-T-6,5x90; tako nastal »trikotniki« so položeni na vzdolžni legi dimenzije 20/20 cm, ki sta sidrani v ab robni nosilec s sidrnimi vijaki (ali navojnimi palicami) M-12 na razdaljah max 1 m. Trikotniki so na lego pritrjeni s tipskimi kotniki, npr. BMF 105 in ustreznimi pripadajočimi vijaki. Pari špirovcev (»trikotniki«) so v

slemenu medsebojno vzdolžno povezani z lesenim moralom dimenzije 10/10 cm (vloženi kosi med pare špirovcev), za povezavo pa se uporabi vijake npr. SFSWT-T-6,5x160.

2.		**STREHA – izolirana ravna nepohodna**	
nasutje:	-	Pran prodec granulacija 16/31	4-15,0 cm
sekundarna kritina:	-	difuzijsko odprt ločilni filc	0,2 cm
hidroizolacija:	-	hidroizolacija izoelast+refleks	1,0 cm
Toplotna izolacija	-	TI xps – npr.: FRAGMAT XPS 300 GL	10,0 cm
podlaga:	-	armiran cementni estrih v naklonu 2%	4-16 cm
nosilna konst.	-	AB plošča	20,0 cm
omet:	-	izravnalna masa + oplesk	1,0 cm

2.1		**STREHA – neizoliran del/napušč**	
nasutje:	-	Pran prodec granulacija 16/31	
sekundarna kritina:	-	difuzijsko odprt ločilni filc	4,0 cm
hidroizolacija:	-	hidroizolacija izoelast+refleks	4,0 cm
Toplotna izolacija	-	TI xps – npr.: FRAGMAT XPS 300 GL	10,0 cm
podlaga:	-	armiran cementni estrih v naklonu 2%	4-16 cm
nosilna konst.	-	AB plošča	20,0 cm
Toplotna izolacija	-	TI xps	5,0 cm
omet:	-	izravnalna masa + fasadni omet	1,0 cm

2.2		**STREHA SVETLOBNI TRIKOTNIK**	
	-	špirovec	16,0 cm
	-	profil stekla	
	-	varnostno lepljeno steklo VSG v okvirju min. 2x 5mm + min 1x PVB folija	

Hidroizolacija

Vertikalna izolacija se izvede na coklu do višine 50 cm ter na SV steni shrambe, ki meji na obstoječi oporni zid. Izvedbo hidroizolacije se prilagodi navodilom izbranega proizvajalca. Horizontalno izolacijo se izvede preko temeljne plošče in preko podložnega betona po navodilih izbranega proizvajalca.

Toplotna izolacija

Tlaki, streha in fasada bodo izolirani s toplotno izolacijo po posameznih konstrukcijskih sklopih, opisanih v točkah višje.

Prezračevanje

Prostori z zunanjimi odprtinami bodo normalno prezračevani z uporabo oken in vrat. V vežici je načrtovano lokalno prisilno prezračevanje. V čajni kuhinji so načrtovana okna z napravo za lokalno prezračevanje v skladu z opisom v shemah oken (nadomešča odpiranje oken). V WC-jih je načrtovan ventilator. Podrobnejša obravnava v projektu strojih inštalacij.

Ogrevanje

Objekt bo ogrevan na elektriko, s trakovi iz pločevinaste folije širine 15 cm za električno talno ogrevanje, položenimi tik pod finalno talno oblogo. Talno gretje bo po celotnem objektu, razen v shrambi. V čajni kuhinji bo 50l bojler na elektriko, ki bo zagotavljal toplo vodo.

Dnevna svetloba in osončenje

Vsi prostori bodo naravno osvetljeni. Velikost okenskih odprtin omogoča osvetlitev prostorov v zadostni količini. V objektu bo tudi umetna osvetlitev, ki je obdelana v načrtu elektrotehnike.

Okna

Okna v objektu bodo PVC temno sive barve, troslojna zasteklitev 4-12Ar-4-12Ar-4 s termo distančnikom. V WC-jih sta okni z mlečnim steklom. Zunanje okenske police bodo iz pločevine temno sive barve, notranje okenske police bodo iz umetnega kamna svetlo sive barve.

Vrata

Vsa notranja vrata bodo lesena-furnirana, standardnih dimenzij in izvedbe, montirana na slepi podboj. Zunanja vrata bodo PVC temno sive barve. Vrata v vežico bodo imela zgornji del zasteklen.

Obrobe in odtoki

Obrobe atike, žlebovi in odtoki bodo iz barvane alu pločevine temno sive barve.

1.6. Zunanja ureditev

Uredi se odvodnjavanje meteorna vode in fekalne kanalizacije. Zunanje površine se tlakuje in asfaltira, uredi se zelenico in posadi drevo pred vežico ter poveže osrednji prostor pred vežico z ostalim delom pokopališča.
Obstoječo zelenico na parceli št.: 598/1 k.o. Cerkno se v skladu s kulturno varstvenimi pogoji ohrani v celoti. Na omenjeni parceli ne bo nobenih posegov.

1.7. Prometna ureditev

Na obstoječem parkirišču na zahodni strani pokopališča (parc. št.: 1317/4 in 596/9 k.o. Cerkno) je 6 parkirnih mest. Dodatna 4 parkirna mesta se bo uredilo na parceli št.: 873/14 k.o. Cerkno. Parkiranje bo pravokotno na cesto (Pot pod Begom). Na delu parcele je dovolj prostora za ureditev 4 parkirnih mest brez drugih gradbenih posegov.

Cestna infrastruktura:

Dostop do objekta je obstoječ in ni posegov. Priključek poteka po parc. št.: 596/2 na javno cesto.

1.8. Infrastruktura

Vodovod in vodovodna instalacija

Obstoječa stavba je priključena na javni vodovod. Vodomerni jašek je lociran na parc. št. 596/2 k.o. Cerkno. Oskrba s pitno vodo iz priključitvijo v obstoječem zunanjem vodomernem jašku urejena iz javnega vodovoda. Dimenzija priključnega vodovoda in obračunskega vodomera ostaja nespremenjena. Obstoječe vodovodno omrežje zaradi nameravanih del ne bo ogroženo ali poškodovano. Pri približevanju vodovodu se dela izvajajo s pazljivostjo. Na delu od vodomernega jaška do vodotoka se obstoječi vodovod zaščiti oz po potrebi prestavi. Ves uporabljani material mora ustrezati tehničnim navodilom, izdanim s strani bodočega upravljalca vodovoda. Izvajalec javne službe oskrbe s pitno vodo si pridržuje pravico, da lahko kadarkoli omeji ali prekine dobavo vode brez predhodne najave. Po zaključeni montaži cevovodov hladne in tople vode je potrebno pred montažo sanitarnih armatur, izoliranjem, zazidavo in zasutjem cevovodov izvesti tlačni preizkus notranjega vodovodnega omrežja. Za pravilno opravljene preizkuse je potrebno uporabljati samo instrumente, ki omogočajo jasno odčitavanje kakršnekoli spremembe tlaka velikosti 0,1 bara.

Fekalna kanalizacija

Na območju posega v prostor je javno kanalizacijsko omrežje, do katerega se zgradi priključek. Točka priključitve na javno fekalno kanalizacijo je obstoječi jašek na parc. št. 599/1 k.o. Cerkno. Kanalizacija mora biti grajena vodotesno.
Komunalne odpadne vode iz objekta se z gradbene parcele vodijo preko zemljišča parc. št. 1317/3, 1370/1 in 599/2 vse k.o. Cerkno, v jašek javnega kanalizacijskega omrežja na parc. št.: 599/1 k.o. Cerkno. Obstoječo regionalno državno cesto, parc. št.: 1317/3 k.o. Cerkno, se na razdalji 7,47 m podvrta in uredi kanalizacijsko jekleno cev cca. 130 cm pod obstoječim vozišče.
Fekalna kanalizacija obsega odtoke od posameznih sanitarnih elementov in bo izdelana iz sive PP cevi, ki se med seboj povežejo z ustreznimi fazonskimi kosi. Horizontalna kanalizacija se izvede v tlaku, vertikalna pa v steni. Padni kanalizacijski vodi naj bodo izvedeni v nizkošumni izvedbi!
Odzračevanje je predvideno na strehi objekta, kjer se namestijo odzračevalne kape. Vertikalne PP kanalizacijske cevi je potrebno pritrjevati na konstrukcijo s objemkami, ki blažijo prenos zvoka na betonsko konstrukcijo. Razdalja med objemkami pri horizontalnem vodu mora biti približno 10-

kratnik zunanjega premera cevi, pri vertikalnem vodu pa odvisno od zunanjega premera cevi od 1 do 2 metra. Pritrjevanje odtočne kanalizacije naj se izvede po navodilih dobavitelja polipropilenskih (PP) cevi. Odpadna voda na parceli se ureja v ločenem sistemu.

Padavinska odpadna voda

Vse meteorne vode se, ločeno od sanitarnih odpadnih vod, odvaja v potok na SZ in JZ strani zemljišča. Odvajanje padavinske odpadne vode z dvorišč, parkirišč ter drugih tlakovanih in asfaltnih površin je potrebno urediti skladno s 17. členom Uredbe o emisiji snovi in toplote pri odvajanju odpadnih vod v vode in javno kanalizacijo (Uradni list RS, št. 64/12, 64/14 in 98/15; v nadaljevanju Uredba o emisiji).

Elektrika

Na območju predvidenega posega je izveden priključek na el. NN vod. Točka odvzema je obstoječ betonski drog. Poleg njega se na vedno dostopnim mestu za odčitavanje in servisiranje, postavi novo PMO. V PMO omari se izvede prenapetostna zaščita v 2.nivoju (B) po VDE in razred I po IEC. V objektu se izvede prenapetostna zaščita v 3.nivoju (C) po VDE in razred II po IEC. Zaščita se izvede s prenapetostnimi odvodniki SPD II Protec C 40/320. Instalacije v objektu so predvidene p/o s vodniki uvlečenimi v izolirne negorljive cevi določenih dimenzij.
Izvedba instalacije v objektu: Instalacije morajo potekati samo v vodoravni in navpični smeri, delno pa v betonski plošči. Stikala za prižiganje luči so nameščena na višino 120 cm od tal, omarice 1,5m do spodnjega roba
Odjem
- Predvidena priključna moč: 14 kW (3x20A)
- Nazivna napetost na prevzemno-predajnem mestu: 230/400 V, 50Hz

Ravnanje z odpadki

Zbiranje in odvoz odpadkov je urejeno na parc. št. *364 k.o. Cerkno. V shrambi je predviden prostor za smetiščno posodo.
Uporabnik mora na dan odvoza dostaviti namensko posodo na odjemno mesto za odpadke, ki ga je potrebno urediti na mestu dostopnem smetarskemu vozilu za smetiščne posode, in sicer ob kategorizirani cesti, kjer že poteka odvoz odpadkov. Pravico uporabe odjemnega mesta si mora zagotoviti uporabnik sam. Zbirno mesto za komunalne odpadke je ustrezno urejen prostor, praviloma na investitorjevem zemljišču, na katerem povzročitelji odlagajo komunalne odpadke v ustrezne namenske posode za odpadke. Velikost zbirnega platoja bo ustrezala številu posod za ostale odpadke in posodam za ločeno zbrane odpadke, in sicer posodam za embalažo, papir in biološke odpadke. Zbirno in odjemno mesto za komunalne odpadke bosta urejena tako, da bosta ustrezala funkcionalnim, estetskim, higiensko-tehničnim ter požarnovarnostnim pogojem in ne bosta ovirala ali ogrožala prometa na javnih površinah.

1.9. Varnost pred požarom

Objekt predstavlja samostojni požarni objekt. Projektirana konstrukcija je v smislu požarne varnosti korektna. Zunanje stene in strop ter streha stavbe bodo projektirane in grajene tako, da je z upoštevanjem odmika od relevantne meje omejeno širjenje požara na sosednje objekte. Stavba bo projektirana in grajena tako, da bo nosilna konstrukcija ob požaru določen čas ohranila potrebno nosilnost. Stavba bo enovit požarni sektor. Projektirana in grajena bo tako, da se v največji možni meri omeji hitro širjenje požara po navpičnih oziroma vodoravnih povezavah. Za omejitev hitrega širjenja požara po stavbi bodo uporabljeni taki gradbeni materiali oziroma gradbeni proizvodi, ki so negorljivi, se težko vžgejo, v primeru vžiga oddajajo nizke količine toplote in dima, ne kapljajo in omejujejo hitro širjenje požara po površini.
Stavba bo projektirana in grajena tako, da bo ob požaru na voljo zadostno število ustrezno izvedenih evakuacijskih poti in izhodov na ustreznih lokacijah, ki omogočajo uporabnikom hitro in varno zapustitev stavbe. Stavba bo projektirana in grajena tako, da bodo ob požaru: zagotovljene naprave in oprema za gašenje začetnih požarov, ki jih lahko uporabijo vsi uporabniki, ter zagotovljene naprave

in oprema za gašenje, ki jih lahko uporabijo usposobljeni uporabniki in gasilci. Zagotovljen bo neoviran in varen dostop za gašenje in reševanje v stavbi.
Gradbena zasnova objekta in evakuacijske poti iz objekta so v skladu s kapaciteto ljudi;
Širjenje požara po zunanji strani bo usklajeno s Tehnično smernico za graditev - TSG-1-001:2019.
Lokacija objekta ne ogroža sosednjih objektov. Konstrukcija objekta bo ustrezna in projektirana kot požarno varna. Dovozi in dostopi so predvideni s smernico SZPV 206. Stavba je v prostor umeščena z upoštevanjem odmikov od relevantnih mej ter na tej osnovi podanimi zahtevami. Odvod dima in toplote je zagotovljeno preko površin za oddimljanje. Širine in dolžine evakuacijskih poti ustrezajo zahtevam za znane uporabnike, ki dobro poznajo stavbo. V stavbi bo nameščen gasilnik za gašenje v celotnem objektu. Projektirane elektroinštalacije bodo projektirane požarnovarstveno, kot tudi izvedba strojnih inštalacij. Evakuacija je projektirana v skladu s predpisi.

1.10. Higienska in zdravstvena zaščita ter zaščita okolja

V načrtih projektne dokumentacije za izvedbo gradnje so izpolnjene vse zahteve z vidika zagotavljanja izpolnjevanja bistvene zahteve HIGIENSKA IN ZDRAVSTVENA ZAŠČITA TER ZAŠČITA OKOLJA, kar je razvidno iz tehničnih prikazov.
- Svetle višine prostorov so od 250cm do 365 cm, vse na nivoju pritličja;
- Okenske odprtine in s tem prehod dnevne svetlobe so različnih velikost – sanitarije: 80/100cm, čajna kuhinja: 2x 200/100cm, poslovilni prostor ima zasteklena vhodna vrata.
- Namembnost prostorov je razvidna iz seznama notranjih površin;
- Prezračevanje objekta je naravno in lokalno prisilno v vežicah, čajni kuhinji in v sanitarijah;
- Odvodnjavanje strešnih in zunanjih površin je speljano v potok – obstoječi iztok;
- Zgradi se priključek na javno kanalizacijo.
- Notranja oprema je po prostorih razporejena skladno z namenom uporabe prostora in minimalnimi tehničnimi pogoji;
- Zasaditev je predvidena iz avtohtonih nebodečih in nestrupenih rastlin. Ob dovozu se posadi 3 nove lipe, 1 obstoječo se ohrani.

1.11. Varnosti pri uporabi

V načrtih projektne dokumentacije za izvedbo gradnje so izpolnjene vse zahteve z vidika zagotavljanja izpolnjevanja bistvene zahteve varnosti pri uporabi, kar je razvidno iz tehničnih prikazov. Z določenimi omejitvami glede na kulturno varstveni režim.
- Vhodna vrata v osrednji, poslovilni prostor so dvokrilna, se odpirajo navzven in so v času nekurilne sezone po potrebi večji del uporabe prostora odprta. Svetla širina vrat ob polnem odprtju je 192cm, za običajno uporabo je prehod s svetlo mero 76cm, v primeru prehoda gibalno ovirane osebe je možno odpiranje obeh vratnih kril, prav tako v primeru evakuacije;
- Notranja vrata v sanitarije in shrambni prostor so svetle širine prehoda 90cm in višine 212 cm, odpirajo se navzven.
- Višine okenskih parapetov so višje od 90cm in ne potrebujejo dodatnih zaščit;
- Glavni elementi električnih inštalacij, kot so glavna stikala, varovalke, el. omarice idp. so locirani ustrezno dostopni;
- Glavni elementi strelovodne zaščite so izvedeni na strehi in potem vertikalno na fasadi, po analogji opisanega sistema;
- vrsta gotovega tlaka v vseh notranjih in zunanjih prostorih ter funkcionalnih površinah in dostopih je razvidna iz tehničnih prikazov;
- Razmestitev opreme je prav tako vidna iz tehničnih prikazov;

1.12. Zaščita pred hrupom

Tehnična smernica TSG-1-005:2012, Zaščita pred hrupom v stavbah specifičnih zahtev za zvočno izolirnost notranjih ločilnih konstrukcij v pokopaliških stavbah ne podaja, zato so v sklopu projekta smiselno zastavljene zahteve za doseganje ustrezne stopnje zvočne zaščite za nemoteno opravljanje dejavnosti (npr. minimalna zvočna zaščita zasteklitev, ustrezne izolacije itd.).

1.13. Varčevanje z energijo in ohranjanje toplote

Skladno s pravilnikom o učinkoviti rabi energije se za stavbe za opravljanje verskih obredov in pokopališke stavbe (CC-SI 1272) pravilnik ne uporablja. Projektna dokumentacija je pripravljena tako, da so v sklopu projekta smiselno zastavljene zahteve za doseganje oz. bodo smiselno izpolnjene zahteve glede toplotne prehodnosti.

1.14. Univerzalna graditev in raba objektov

V načrtih projektne dokumentacije za izvedbo gradnje so izpolnjene vse zahteve z vidika zagotavljanja izpolnjevanja bistvene zahteve varnosti pri uporabi, kar je razvidno iz tehničnih prikazov.

- Ustrezen način zagotavljanja dostopa do objekta in uporabe objekta brez arhitekturnih ovir ter način zagotavljanja dostopa in uporabe objekta senzorno oviranim osebam je omogočen z izvedbo ustreznega vhoda v objekt, ki je jasno prepoznaven, zaradi kontrasta v barvi vhodnih vrat. Pragovi z zunanjega podesta ne presegajo viš. 2cm. V objektu so nameščene ustrezne grafične usmerjevalne ter svetlobne označbe – ni zahtev;
- Dostop do objekta je v nivoju javne ceste, s tem so upoštevana vsa pravila uporabe brez grajenih ovir;
- Postavitev opreme je razvidna iz tehničnih prikazov;

1.15. Zaščita stavbe pred vlago

Ovoj stavbe je projektiran tako, da stavbo ščiti pred prodorom vlage v notranjost stavbe in proti navlaževanju materialov gradbenih konstrukcij. Streha mora biti grajena tako in iz materiala, ki omogoča zadostno odvajanje meteornih voda ob upoštevanju lokalnih vremenskih razmer. Kritina mora biti izdelana iz vodonepropustnih materialov, izdelovalec strehe mora zagotoviti zadostno tesnjenje montažnih spojev in pravilno izvedbo strehe. Preboji skozi streho morajo biti izdelani tako, da so mesta prebojev zaščitena pred prodiranjem meteorne vlage. Streha mora biti izdelana tako, da drsenje snega ali ledu ne more poškodovati strešne kritine ali drugih delov strehe, ter sistema za odvajanje meteorne vode. Objekt mora biti grajen tako da preprečuje prodor talne vlage v objekt s hidro talno izolacijo in toplotno izolacijo. Stene so grajene tako, da se preprečuje talni kapilarni dvig vlage v notranjost stavbe z ustrezno hidroizolacijo. Notranje površine, ki so izpostavljene vlagi so obdelane s keramičnimi ploščicami. Kanalizacijski sistemi in meteorni odvodniki na objektu so zaščiteni proti zmrzovanju. Stavbno pohištvo izpostavljeno atmosferskim vplivom mora biti izdelano in vgrajeno tako, da preprečuje vdor atmosferskih padavin. Sistem za odvajanje meteornih vod mora biti projektiran in izdelan tako, da bo uspel odvajati vode ob nalivih, ki se pričakujejo, glede na podnebne razmere. Izdelan mora biti tako, da ne pride do zaledenitve posameznih delov, ki bi kasneje preprečevali odvajanje meteorne vode.

1.16. Ravnanje z gradbenimi odpadki

Material je ekološko neškodljiv (ostanki ometa, opeke, betona) in se v celoti odpelje z gradbišča. Leseni material pa se prenese na deponije lesenih odpadkov, kjer se zrežejo in uporabijo pri kasnejšem kurjenju ali pa se odprodajo. Ločeno zbiranje se bo izvedlo posebej za les, kovino, beton in opeko. Vsak rušen material mora imeti začasno deponijo na objektu, iz le-te pa se odpelje na mesto stalne deponije, oziroma se porabi kot gorivo, ali kot recikliran gradbeni material (mleta opeka, beton, zemlja). Mesto stalne deponije bo na deponijah pristojnega zbiralca odpadkov, začasna deponija za les in kovine pa bo na gradbišču. Kovinski odpadki se odpeljejo na stalno deponijo. Ostali odvečni odpadki (beton, opeka) se bodo nalagali direktno na kamione, ki jih bodo odpeljali na mesto stalne deponije.

1.17. Vplivi na okolje

Projektiran poseg ne predstavlja bistvenega povečanja negativnih vplivov na okolje glede hrupa, varstva zraka in varstva voda v kolikor se objekt izvede in uporablja skladno z normativi. Uporaba stavbe je začasna.

1.18. Varstvo pri delu

Nevarnosti, ki obstajajo pri koriščenju projektiranega objekta nastajajo predvsem pri samem izvajanju gradbenih del na objektu in same uporabe objekta. Gradbena dela lahko izvajajo samo strokovno izprašane osebe v okviru pooblaščenih izvajalskih organizacij. Nevarnosti, ki obstajajo pri izgradnji objekta so vezane predvsem na dela, ki se izvajajo na višini, pri čemer obstaja možnost padca ter nepravilna uporaba aparatov in strojev, ki so pod električno napetostjo. Dela, ki se izvajajo na višini se morajo izvajati na atestiranih tipskih odrih, ki imajo varen dostop, zadostno delavno površino in varovalno ograjo zadostne višine. Zadrževanje pod odrom je zaradi nevarnosti padanja materiala ali drugih predmetov strogo prepovedano. Na gradbišču se lahko uporabijo samo aparati in stroji, ki so atestirani, osebe, ki rokujejo z njimi pa morajo biti seznanjene z njihovim delovanjem. Delavci morajo biti seznanjeni z lokacijo in z načinom uporabe glavne stikalne električne omarice. Organizacija gradbišča mora biti taka, da je onemogočen pristop nepooblaščenim osebam. Na gradbišču mora obstajati red, tako pri zagotavljanju primernega načina skladiščenja gradbenih materialov, kot zagotavljanje prehodov do objekta. Pri sami uporabi objekta pa večjo nevarnost predstavljajo nepredvidljivi padci ali udarci ter nepravilna uporaba aparatov in strojev. To preprečimo tako, da je v projektu predvidena pravilna razporeditev opreme. Prehodi morajo biti zadostne širine. Na prehode ne smejo štrleti predmeti. Izbrani tlaki morajo imeti primerno hrapavost. Stiki med različnimi tlaki so izvedeni z vratnimi pripirami, ki ne smejo biti višje kot 1,5 cm. Stopnišče je opremljeno z varovalno ograjo minimalne višine 1,00 m.

1.15. Vplivi in ravnanje med gradnjo

Poročilo o vplivih na okolje ni potrebno. Predvidena gradnja glede na dejavnost dodatno ne obremenjuje okolja.

Upoštevati pa je treba:

A - Vpliv na vodni režim in stanje voda

Nameravane gradnje so načrtovane tako, da bodo s posegi preprečeni škodljivi vplivi na vode, vodni režim, poplavno varnost, na predvidene gradnje in okolje nasploh. Obravnavana lokacija se ne nahaja na erozijsko oziroma poplavno ogroženem območju. Lokacija se ne nahaja na vodovarstvenem območju. V bližini ni vodotoka.

B - Vpliv objekta na okolico v zvezi z mehansko odpornostjo in stabilnost

Nameravane gradnje ne bodo povzročile porušitve celotnega objekta ali dela objekta v okolici nameravanih gradenj.

Nameravane gradnje ne bodo na objektih v okolici nameravane gradnje povzročili deformacij, večjih od dopustne ravni.

Nameravane gradnje ne bodo povzročili škode na delih objektov v okolici nameravanih gradenj ali na njihovi napeljavi in vgrajeni opremi zaradi večjih deformacij nosilne konstrukcije.

Nameravane gradnje ne bodo na objektih v okolici nameravanih gradenj povzročili škode, nastale zaradi nekega dogodka, katere obseg je nesorazmerno velik glede na osnovni vzrok.

C - Vpliv objekta na okolico v zvezi z vplivi na njihovo varnost pred požarom

Zagotovljeno bo:

- da bo nosilna konstrukcija objektov v okolici nameravanih gradenj določen čas ohranila svojo nosilno sposobnost
- da bo omejeno širjenje požara na objekte v okolici nameravanih gradenj
- da bo omogočeno osebam v objektih v okolici nameravanih gradenj, da objekt zapustijo (objekt bo odprt) in da bo omogočena varnost reševalnih ekip.
- da se z gradnjo ne bo zmanjšala požarna varnost sosednjih objektov.
- izdelan bo načrt požarne varnosti, objekta bosta samostoječa in ne predstavljata požarne nevarnosti do drugih objektov in okolice

D - Vpliv objekta na okolico v zvezi z vplivi na njihovo higiensko in zdravstveno zaščito

Pri posegu in obratovanju objektov: ne bodo uhajali strupeni plini, v zrak ne bodo uhajali nevarni delci ali plini, ne bo emisij nevarnega sevanja, ne bo onesnaženja ali zastrupitve vode in tal, ne bo

napačnega odstranjevanja odpadnih voda, dima, trdnih ali tekočih odpadkov, ne bo prisotna vlaga v objektih v okolici nameravane gradnje ali na površinah znotraj njih; ne bo dodatnih osenčenj sosednjih nepremičnin, pri nameravanih gradnjah.
Presoja vplivov na okolje za poseg ni potrebna.
Pri posegih ne bo emisijskih vplivov, ki bi zahtevale strokovne ocene obremenitve okolja zaradi emisijskih vplivov iz posameznih virov, iz katerih se izpuščajo ali oddajajo snovi v tekočem, plinastem ali trdnem stanju ali energija, z upoštevanjem njihovih dopustnih vrednosti.
V okviru gradbenih del se bodo pojavljale emisije skupnega prahu v zrak. Izvajalec gradbenih del je zato dolžan te emisije omejiti na najmanjšo mero z uporabo načinov dela, ki povzročajo najmanjše prašenje, ter predvsem v sušnem ali poletnem času po potrebi tudi z vlaženjem (škropljenjem) delov objekta, začasnih deponij gradbenih odpadkov in transportnih poti z vodo gradbeni odpadki: ostanki peska, gradbenega lesa, embalaža gradbenih materialov… Izvajalec gradbenih del je dolžan ravnanje z odpadki organizirati v skladu s Uredbo o ravnanju z odpadki, ki nastanejo pri gradbenih delih (Ur.l.RS, št. 34/2008), kar med drugim pomeni, da je potrebno odpadke v času, ko se začasno hranijo na gradbišču deponirati ločeno po njihovih vrstah in tako, da ne onesnažujejo okolja, predvsem pa jih čim bolj sproti odvažati na javno odlagališče gradbenih odpadkov, ki ga je v za ta namen določila lokalna skupnost. Pri tem je dolžan tudi pri odvozu poskrbeti, da ne bo prihajalo do emisije škodljivih snovi v okolje.

E - Vpliv objekta na okolico v zvezi z vplivi na njihovo varnost pri uporabi

V okolici nameravanih gradenj bo upoštevano, da na nepremičninah v okolici nameravanih gradenj pri uporabi in obratovanju ne bo prihajalo do nesprejemljivega tveganja za nastanek nezgod kot so zdrs, padec, trčenje, opekline, udar električnega toka oziroma poškodbe zaradi eksplozije.

F - Vpliv objekta na okolico v zvezi z njihovo zaščito pred hrupom

V okolici nameravanih gradenj bo upoštevano, da bo hrup, ki ga zaznavajo osebe v objektih v okolici nameravanih gradenj ali ljudje v okolici nameravanih gradenj, zmanjšan na raven, ki ne bo ogrožala njihovega zdravja in jim bo omogočala zadovoljive razmere za bivanje in delo.
Hrup, ki ga bo povzročala gradbena mehanizacija. Izvajalec gradbenih del je dolžan ta hrup omejiti na najmanjšo možno mero z uporabo ustrezne gradbene mehanizacije, ki je po velikosti (in s tem emitiranim hrupom) sorazmerna velikosti gradbenih del, ter ki ustreza predpisanim okoljskim zahtevam in je ustrezno vzdrževana. Obratovanje in namembnost objekta ne bo presegla določenih ravni hrupa. Nova objekta ne predstavljata povečanja emisije hrupa. Objekta ne bo vplival na sosednje objekte prav tako pa obstoječa okolica objekta ne bo vplivala na dejavnost objekta.

G - Vpliv objekta na okolico v zvezi z varčevanjem z energijo in ohranjanjem toplote v njih

Pri posegu nameravanih gradenj v okolici ne bo prišlo do povečanja količine energije, potrebne pri uporabi objektov v okolici nameravane gradnje.

4 GRAFIČNI PRIKAZI

1.	Situacija zunanje ureditve	M 1:250
2.	Situacija priključkov na GJI	M 1:250
	2.1. Priključek na kanalizacijo	M 1:100
3.	Tloris temeljev in kanalizacija	M 1:50
4.	Tloris pritličja	M 1:50
5.	Tloris ostrešja svetlobne kupole	M 1:50
6.	Tloris strehe	M 1:50
7.	Prerez A-A	M 1:50
8.	Prerez B-B	M 1:50
9.	Fasade	M 1:100
10.	Sheme oken	M 1:25
11.	Sheme vrat	M 1:25

SPLOŠNA DOLOČILA

1 Popis tvori celoto skupaj z grafičnim in teksualnim delom načrta, zato ga je potrebno brati skupaj s celotnim načrtom (grafike, tehnična poročila).

2 Ponudnik je dolžan o vsaki ugotovljeni neskladnosti med popisom in tehničnim poročilom/grafičnimi prikazi obvestiti projektanta in investitorja.

3 Kjer je v popisu določen kos opisan kot določen tip ali blagovna znamka (kot npr...), se to razume v smislu lažjega opisa: enakovreden ali boljši.

4 Investitor bo zagotovil delovne površine v okviru ustreznega delovnega pasu. Na odsekih, kjer bo zaradi objektivnih vzrokov (v območju bližine objektov, konfiguracije terena, nepridobljenih soglasij ipd.) delovni pas ožji od običajnega, se gradnja prilagodi dejanskim razmeram na terenu.

5 Vse ostale površine, ki jih bo izvajalec potreboval za gradnjo in za organizacijo gradbišč, si bo moral priskbeti sam na svoje stroške.

6 Vsa dela morajo biti izvedena kvalitetno, v skladu s predpisi, standardi, skladno s projektno dokumentacijo, predvidenimi kvalitetnimi zahtevami, tehničnimi pogoji in v skladu z dobro gradbeno prakso.

7 Izvajalec mora v enotnih cenah upoštevati naslednje stroške, v kolikor le-ti niso upoštevani v posebnih postavkah:

- dobava materiala, prevoz, notranji horizontalni in vertikalni prenosi, vgradnja oz. montaža,
- ves potreben glavni, pomožni, pritrdilni in vezni material,
- vse potrebno delo (pripravljalna dela, pomožna dela, izvedba, zaključna dela) za izdelavo končnega izdelka
- vsi stroški režije gradbišča in uprave podjetja z vsemi dajatvami,
- vsa pomožna delovna sredstva, kot so odri, lestve, mostovi in slično,
- vse stroške za kompletno izdelavo pozicije, tudi če v popisu niso eksplicitno navedeni,
- vsa spemna in potrebna dela za pričetek in dokončanje del v celoti,
- vse eventuelno potrebne izračune vezane na posamezne elemente,
- popravilo ali zamenjavo nekvalitetno izvedenih elementov ali del,
- skladiščenje na gradbišču,
- merjenje na objektu in izdelavo knjige obračunskih izmer,
- izdelavo tehnoloških risb za proizvodnjo s potrebnimi detajli,
- usklajevanje z osnovnim načrtom in posvetovanje z odgovornim projektantom,
- koordinacija in terminsko usklajevanje z ostalimi izvajalci del na gradbišču,
- sprotni vris vseh sprememb med gradnjo v PZI projekt,
- zavarovanje gradbišča, morebitni stroški odškodninskih zahtevkov,
- morebitna potrebna soglasja ob izvajanju del,
- sodelovanje soglasodajalcev pri izvajanju del,
- nadzor distribucijskih služb,
- preiskave materialov, izdelkov, terena s prodobitvijo pisnih dokazil pooblaščenih institucij v Republiki Sloveniji,
- pridobitev izjav izvajalcev, certikatov, dokazil in drugih potrdil ter izdelava Dokazila o zanesljivosti objekta,
- vse stroške za pridobitev začasnih površin za gradnjo izven delovnega pasu (soglasja, odškodnine, itd.),

- vse stroške v zvezi z začasnim odvozom, deponiranjem in vračanjem izkopanega materiala na mestih, kjer ga ne bo možno deponirati na gradbišču;
- vse stroške za postavitev gradbišča, gradbiščnih objektov, ureditev začasnih deponij, tekoče vzdrževanje in odstranitev gradbišča;
- vse stroške za sanacijo in kultiviranje površin delovnega pasu in gradbiščnih površin po odstranitvi objektov;
- vse stroške v zvezi s transporti po javnih poteh in cestah: morebitne odškodnine, morebitne sanacije cestišč zaradi poškodb med gradnjo itd.;
- stroške sprotnega in končnega grobega čiščenja prostorov in zunanjih površin ter odvoza in zagotovitev odstranjevanja odpadnega gradbenega in ostalega materiala iz gradbišča, skladno z zakonodajo na področju ravnanja z odpadki (odvoz na urejene deponije s plačilom taks itd.);
- vsi stroški za zagotavljanje varnosti in zdravja pri delu, zlasti stroške za vsa dela, ki izhajajo iz zahtev Varnostnega načrta;
- vse stroške morebiti potrebnih del, ki bi bila posledica neugodnih vremenskih razmer ali neustreznega časovnega razporeda izvajanja del, kot so začasno pokrivanje ali improvizirano zapiranje dela površin med gradnjo, prisilno sušenje z namestitvijo sušilcev, ipd.
- stroški odvoda meteorne vode iz gradbene jame in vode, ki se izceja iz bočnih strani izkopa, če je potrebno;
- stroški dela v kampadah zaradi oteženih geoloških razmer;
- stroški dela v nagnjenem terenu;
- stroški oteženega izkopa v mokrem terenu, izkop v vodi, itd.;

8 Pred pričetkom del je treba vse opise, mere, količine in obdelave kontrolirati po zadnjeveljavnih načrtih, detajlih in opisih.

9 V kolikor želi izvajalec prilagoditi izvedbo svoji tehnologiji, mora izdelati ustrezno projektno dokumentacijo z detajli. Tehnološke risbe in projektno dokumentacijo z detajli mora pregledati in s podpisom potrditi arhitekt. Izvajanjena objektu se lahko prične, ko projektant potrdi risbe.

10 Izvajalec mora izdelati tehnološke risbe z detajli, ki jih je potrebno izvesti za končanje posameznih del, tudi če niso podrobno navedeni in opisani v popisu in načrtih, so pa nujna za pravilno funkcioniranje posameznih sistemov in elementov. Potrditi jih morata odgovorni projektant statike in arhitekture.

11 Obračun del skladno z GNG normami.

12 Izvajalec odgovovarja za računsko pravilnost ponudbe. Pred oddajo ponudbe preveriti seštevke posameznih celic.

POPIS IN PREDIZMERE GRADBENO OBRTNIŠKIH DEL

Investitor:
Krajevna skupnost Cerkno
Bevkova ulica 8
5282 Cerkno

Objekt:
POSLOVILNA VEŽICA CERKNO

REKAPITULACIJA DEL

A.	**GRADBENA DELA :**	
1,00	**PRIPRAVLJALNO RUŠITVENA DELA SKUPAJ**	**0,00 €**
2,00	**ZEMELJSKA DELA SKUPAJ**	**0,00 €**
3,00	**TESARSKA DELA SKUPAJ**	**0,00 €**
4,00	**BETONSKA IN AB DELA SKUPAJ**	**0,00 €**
5,00	**ZIDARSKA DELA SKUPAJ**	**0,00 €**
	GRADBENA DELA SKUPAJ:	**0,00 €**
B.	**ZAKLJUČNA DELA**	
6,00	**KROVSKO KLEPARSKA DELA SKUPAJ**	**0,00 €**
7,00	**STAVBNO POHIŠTVO SKUPAJ**	**0,00 €**
8,00	**FASADERSKA DELA SKUPAJ**	**0,00 €**
9,00	**KLJUČAVNIČARSKA IN PASARSKA DELA SKUPAJ**	**0,00 €**
10,00	**KERAMIČARSKA DELA SKUPAJ**	**0,00 €**
11,00	**KAMNOSEŠKA IN TERACERSKA DELA SKUPAJ**	**0,00 €**
12,00	**SUHOMONTAŽNA IN SLIKOPLESKARSKA DELA SKUPAJ**	**0,00 €**
	ZAKLJUČNA DELA SKUPAJ:	**0,00 €**
C.	**ZUNANJA DELA**	
13,00	**KANALIZACIJA SKUPAJ**	**0,00 €**
14,00	**ZUNANJA UREDITEV SKUPAJ**	**0,00 €**
	ZUNANJA DELA SKUPAJ:	**0,00 €**
15,00	**TUJE STORITVE**	**0,00 €**
16,00	**NEPREDVIDENA DELA 10%**	**0,00 €**
	VSA DELA SKUPAJ brez DDV:	**0,00 €**
	DDV 22%	**0,00 €**
	VSA DELA SKUPAJ Z DDV:	**0,00 €**

A. GRADBENA DELA :

1,00 PRIPRAVLJALNO RUŠITVENA DELA :

OPOMBA: Ponudnik mora predvideti in vkalkulirati v ceno posamezne storitve, vsa potrebna pomožna dela in prenose. Delovni, pomožni in lovilni odri niso upoštevani in jih mora ponudnik sam predvideti in vkalkulirati v ceno posamezne storitve.

Prevoz in stroške deponiranja na stalno registrirano deponijo vpisano v evidenco zbiralcev odpadkov, vkalkulirati v ceno posamezne storitve. Upoštevati "UREDBO o ravnanju z odpadki, ki nastanejo pri gradbenih delih- Uradni list RS, št. 34/2008 z dne 7. 4. 2008"!

V postavkah so zajeta vsa pripravljalna dela in naprave, vsi notranji in zunanji transporti (nakladanja in razkladanja, takse in druge potrebne dajatve), varnostne in tehnološke zaščite, omejitve in fizične razmejitve delovišča ter opozorila in varovanje delovišča, stroške enegije, vode in drugih medijev, vsa pomožna dela in material, vsa zaključna dela in material ter grobo čiščenje delovišča in neposredne okolice znotraj meja parcele . V cenah zajeti stroške taks javnih deponij in verodostojnih listin o ravnanju z odpadki in drugimi materiali od rušitve.

Ob zaključku del izvajalec izroči naročniku ustrezne in veljavne dokumente v zvezi z ravnanjem z gradbenimi odpadki od odstranitve - rušenja obravnavanega objekta.
Vsa dodatna dela in finančne posledice se predhodno izvedbi dogovorijo in odobrijo s strani vodje nadzora.
Obračun se izdela na podlagi dejansko izvedenih količin del v vgrajenem stanju za ponudbene postavke ali za dodatna dela.
Površine pod koto 0,00 se finalno izravnajo z nekoliko zdrobljenimi materiali (delo zasipa, rahlega komprimiranja in izravnave ter potreben material od rušenja so zajeti v ceni po enoti rušenja in ravnanja z odpadnim materialom). Velja za vse objekte.

1,01	Stroški ureditve in organizacija gradbišča, ureditev dostopnih poti in zavarovanje gradbišča z ograjo, postavitev kontejnerjev in skladišč, naprava začasnih delavnic in deponij, naprava podlage za postavitev dvigal, postavitev montažnih sanitarij, izvedbe elektro in vodovodnih priključkov.	kpl	1,00	0,00 €	0,00 €

1,02	Uradna geodetska zakoličba osi objekta vključno s prenosom osi na gradbene profile in dodatnim zavarovanjem le teh ter izdelavo in izročitev zapisnika o zakoličbi.	kpl	1,00	0,00 €	0,00 €
1,03	Dobava in postavitev gradbenih profilov za prenos osi iz geodetske zakoličbe.	kos	10,00	0,00 €	0,00 €
1,04	Izdelava in dobava gradbiščne table izdelane iz belega akrilnega stekla, napisi iz plastificirane samolepilne folije, izdelana skladno z danimi navodili, kompletno z nosilno podkonstrukcijo in temelji za podkonstrukcijo.	kos	1,00	0,00 €	0,00 €
1,05	Zakoličba zemeljskih glavnih primarnih obstoječih komunalnih in inštalacijskih vodov na območju celotne gradnje v skladu z GZ: elektro vod, telefon, vodovod, kanalizacija, optični ali TK kabel: zakoličbo ob prisotnosti izvajalca gradbeno obrtniških del ali zemeljskih del izvedejo upravljalci posameznih vodov pred pričetkom gradnje.	kpl	5,00	0,00 €	0,00 €
1,06	Odklop objekta iz elektroenergetskega in vodovodnega omrežja, skladno z navodili upravljalca omrežja, vključno s potrebnimi pridobivanji soglasij in dovoljenj. V ceni upoštevati vsa potrebna dela za varno izvedbo rušitvenih del.	kpl	1,00	0,00 €	0,00 €
1,07	Kompletna prestavitev obstoječe elektro PMO s postavitvijo na začasni lokaciji ob predvideni gradnji ter ponovna postavitev na novo lokacijo na novo zgrajenem objektu. V ceni upoštevati vsa potrebna dela (odklop, prestavitev, začasna podkonstrukcija za postavitev ter kasnejša postavitev na fasadi po načrtu elektro inštalacij).	kpl	1,00	0,00 €	0,00 €
1,08	Kompletna odstranitev električnih in strojnih napeljav po objektu (razvodi žic, kabli, ozemljitve, svetilke, stikala, vtičnice, cevni razvod ogrevanja in tople ter hladne vode, električni bojlerji,…) ter odnosom - odvozom na javno deponijo do 20km s stroški deponiranja.	kpl	1,00	0,00 €	0,00 €
1,09	Začasno podpiranje in opiranje obstoječih delov stavbe z gradbenimi opažnimi stojkami, za zagotovitev varnega rušenja objekta skladno z VPD.	m2	80,00	0,00 €	0,00 €
1,10	Demontaža žlebovi, odtoki, obrobe iz pocinkane barvane pločevine, deb. 0,6mm in zaličnih r.širin ter odnosom - odvozom na javno deponijo do 20km s stroški deponiranja.	m1	50,00	0,00 €	0,00 €
1,11	Demontaža obstoječe sanitarne opreme (školjka, umivalnik, radijatorji…). Z nakladanjem na prevozno sredstvo in odvozom na stalno deponijo H=30km, kompletno z odškodnino za stalno deponiranje.	kos	8,00	0,00 €	0,00 €
1,12	Iznos pohištva, stoli, omare, mize z iznosom do prevoznega sredstva in odvozom na stalno deponijo s stroški deponiranja.	ura	30,00	0,00 €	0,00 €
1,13	Odstranitev strešne pločevinaste kritine ("folcana" pocinkana pločevina), vključno s pripravo in pravilnim ambaliranjem ter odnosom - odvozom na javno deponijo do 20km s stroški deponiranja.	m2	135,00	0,00 €	0,00 €
1,14	Odstranitev lesene strešne konstrukcije in lesenega opaža na napuščih, vključno z odnosom - odvozom na javno deponijo do 20km s stroški deponiranja.Podana tlorisna površina.	m3	95,00	0,00 €	0,00 €

1,15	Odstranitev stavbnega pohištva okna v lesenih ali alu oz kovinskih okvirjih, klasična večslojna zasteklitev. Enako velja za vrata na fasadi. Velikosti do 2,00m2. Ter z odnosom - odvozom na javno deponijo do 20km s stroški deponiranja.	kos	5,00	0,00 €	0,00 €
1,16	Odstranitev stavbnega pohištva okna v lesenih ali alu oz kovinskih okvirjih, klasična večslojna zasteklitev. Enako velja za vrata na fasadi. Velikosti do 6,00m2. Ter z odnosom - odvozom na javno deponijo do 20km s stroški deponiranja.	kos	2,00	0,00 €	0,00 €
1,17	Odstranitev betonskega cementnega tlaka ter odnosom - odvozom na javno deponijo do 20km s stroški deponiranja.	m3	12,00	0,00 €	0,00 €
1,18	Rušenje betonskih in a. b. konstrukcij (talna in medetažne plošče, preklade, venci, stebri, temelji) vključno z morebitnimi oblogami ter z odnosom - odvozom na javno deponijo do 20km s stroški deponiranja.	m3	45,00	0,00 €	0,00 €
1,19	Dodatek na ročno rušenje betonskih in a. b. konstrukcij kjer je potrebno previdno odstraniti del konstrukcije za preprečitev poškodb delov, ki ostanejo, vključno z morebitnimi oblogami ter z odnosom - odvozom na javno deponijo do 20km s stroški deponiranja.	m3	8,00	0,00 €	0,00 €
1,20	Rušenje nosilnih sten iz opečnatih ali betonskih zidakov vključno z ometom in drugimi oblogami nad koto 0,00 ter odnosom - odvozom na javno deponijo do 20km s stroški deponiranja.	m3	55,00	0,00 €	0,00 €
	PRIPRAVLJALNO RUŠITVENA DELA SKUPAJ:				**0,00 €**

2,00	**ZEMELJSKA DELA:**				
	OPOMBA: Opiranje, podpiranje in lovilni odri niso upoštevani in jih mora ponudnik sam predvideti in vkalkulirati v ceno posamezne storitve. *Vse količine zemeljskih del so v popisu del izražene in izračunane v raščenem stanju za posamezne kategorije zemljine. Zato v ceni upoštevati faktor nakladanja oziroma razrahljivosti. Količine za obračun bodo s strani nadzora priznane samo v raščenem stanju!* *Prevoz in stroške deponiranja na stalno registrirano deponijo vpisano v evidenco zbiralcev odpadkov, vkalkulirati v ceno posamezne storitve. Upoštevati "UREDBO o ravnanju z odpadki, ki nastanejo pri gradbenih delih- Uradni list RS, št. 34/2008 z dne 7. 4. 2008"!* *V primeru, da se med izvajanjem del v gradbeni jami pojavi voda, se črpanje vode oz. dodatek za delo v vodi ne obračuna dodatno. Ponudnik mora te stroške zajeti v ceni na enoto.* *Pri izvedbi izkopov upoštevati v ceno poasmezne storitve morebitno izvedbo zaščite izkopov s PVC gradbeno folijo in drugimi zaščitnimi sredstvi oz. začasno opiranje brežin v primeru potrebe.* *Pri izvedbi izkopov je nujno potrebno upoštevati navodila in mnenje geomehanika. Po opravljenem izkopu in kontroli geomehanik izda mnenje, ki je merodajno za nadaljevanje dela.*				
2,01	Kompletna izdelava zaščite obstoječega drevesa z deblom premera do 30cm in višine s krošnjo do 8m, na lokaciji gradnje. Zaščita naj se izdela na način za popolno preprečitev poškodbe drevesa, izdelava s plohi in morali, krošnja drevesa naj se pred pričetkom del ustrezno obžaga s strani arborista in po navodilih upravljalca.	kos	1,00	0,00 €	0,00 €
2,02	Široki odkop humusa z bagerjem v zemljišču II. Ktg z nakladanjem na prevozno sredstvo in prevoz na gradbiščno deponijo H= 40,00m.	m3	50,00	0,00 €	0,00 €
2,03	Široki strojni izkop za temeljno ploščo in pasovne temelje stebrov oz. stavbo, z bagerjem v zemljišču III. in IV.ktg, z nakladanjem na prevozno sredstvo in prevoz na stalno deponijo do 20 km s stroški deponiranja.	m3	185,00	0,00	0,00 €
2,04	Rezanje asfalta do debeline 10cm s talno krožno žago.	m1	20,00	0,00	0,00 €
2,05	Rušenje obstoječega asfalta debeline do 10cm, z nakladanjem in odvozom na stalno deponijo do 20 km s stroški deponiranja.	m2	105,00	0,00	0,00 €
2,06	Rušenje obstoječih betonskih talnih pranih plošč dim. 50/50/5 cm vključno z odstranitvijo betonske podlage do deb. 10cm, z nakladanjem in odvozom na stalno deponijo do 20 km s stroški deponiranja.	m2	65,00	0,00	0,00 €
2,07	Rušenje obstoječih betonskih cestnih robnikov dim. 25/20 cm z nakladanjem in odvozom na stalno deponijo do 20 km s stroški deponiranja.	m1	25,00	0,00	0,00 €
2,08	Planiranje dna gradbene jame objekta s točnostjo ± 2 cm vključno z utrjevanjem do Evd=25MN/m2 pred izvajanjem temeljenja.	m2	218,00	0,00	0,00 €
2,09	Dobava in vgradnja filca - geotekstil (mehansko utrjeno geotekstilije iz neskončnih niti, izdelane iz UV stabiliziranega polipropilena) lastnosti min. 400g, natezna trdnost 21,5 po EN ISO 10319, za prepečevanje mešanja nekvalitetne zemljine s tamponskim materialom, kot npr. TenCate Polyfelt TS 65.	m2	218,00	0,00	0,00 €

2,10	Dobava in vgrajevanje kvalitetnega čistega separiranega drobljenca 0-125 mm, zmrzlinsko odporen, skladno s TSC 06.200 z vgrajevanjem pod in med temeljii, pod tlaki, v 1x sloju po 25cm do skupne debeline do 40cm s komprimiranjem do nosilnosti Evd= 60 MN/m2 - velja za utrjenost kompletne blazine tudi z zgornjim slojem. V ceni upoštevati stroške meritve nosilnosti skomprimiranih tal izvedenih s strani pooblaščenega in zato usposobljenega podjetja. Število meritev se določi na mestu samem po navodilih nadzornega organa. Sanacijska gramozna blazina spodnji sloj.	m3	65,00	0,00	0,00 €
2,11	Dobava in vgrajevanje kvalitetnega čistega separiranega drobljenca 0-32 mm, zmrzlinsko odporen, skladno s TSC 06.200 z vgrajevanjem pod in med temeljii, pod tlaki, v 1x sloju po 25cm do skupne debeline do 25cm s komprimiranjem do nosilnosti Evd= 60 MN/m2 - velja za utrjenost kompletne blazine tudi z zgornjim slojem. V ceni upoštevati stroške meritve nosilnosti skomprimiranih tal izvedenih s strani pooblaščenega in zato usposobljenega podjetja. Število meritev se določi na mestu samem po navodilih nadzornega organa. Sanacijska gramozna blazina zgornji sloj.	m3	60,00	0,00	0,00 €
2,12	Fino planiranje in valjanje tamponske blazine pred izvedbo podložnega betona pod temeljno ploščo in pasovnimi temelji.	m2	218,00	0,00	0,00 €
2,13	Geotehnični nadzor v času priprave podlage za temeljenje objekta. Obračun po dejansko porabljenem času z vpisom v gradbeni dnevnik.	kpl	1,00	0,00	0,00 €
	ZEMELJSKA DELA SKUPAJ:				**0,00 €**

3,00	**TESARSKA DELA:**				
	OPOMBA: Delovni, pomožni in lovilni odri niso upoštevani in jih mora ponudnik sam predvideti in vkalkulirati v ceno posamezne storitve. *Opaže vidnih konstrukcij je treba razumeti tako, da so te neometane, nepokrite betonske konstrukcije, pri katerih se želi doseči popolnoma ravna površina in kjer je to navedeno, tudi vidna struktura lesa. Kjer je zahtevana površina betona kvalitete VIDNI BETON, upoštevati razred VB 3. Medsebojno vezanje opažev vidnih konstrukcij se izvede z veznimi elementi skozi distančne cevke. Dela je potrebno izvajati po veljavnih tehničnih predpisih in normativih skladno z obveznimi SIST. Material mora po kvaliteti ustrezati določilom veljavnih/aktualnih predpisov in standardov. V ponudbenih cenah je zajeti tudi strošek zaščite izvedenih del med posameznimi fazami del. V ceni postavke zajeti tudi prenos in risanje višin na različne dele objekta za ostale izvajalce.* *V ceni postavke upoštevati izvedbo, material, vse zunanje in notranje transporte, ter vsa pomožna dela skladno z normativi v gradbeništvu.*				
3,01	Opaž roba podložnega betona pod temeljno ploščo in pasovnimi temelji, opaženje, razopaženje in čiščenje.	m2	10,00	0,00	0,00 €
3,02	Opaž roba armiranobetonske temeljne plošče deb. 20cm, opaženje, razopaženje in čiščenje.	m2	10,00	0,00	0,00 €
3,03	Opaž armiranobetonskih pasovnih temeljev za stebre, temelji dimenzij 80/30cm in 175/30cm, opaženje, razopaženje in čiščenje.	m2	15,20	0,00	0,00 €
3,04	Dobava in vstavljanje plošč ekstrudiranega polistirena debeline 5cm na dilataciji objekta iz vodoodporne toplotne izolacije (dolgotrajna difuzijska vodovpojnost WL(T), ki ne sme biti večja od 0,7 in WD(V)1 max 3 vol%), tlačna trdnost 300kPa, kot npr. Fibran XPS 300 z vsem montažnim in pritrdilnim materialom; dilatacija objekta v temeljih.	m2	8,00	0,00	0,00 €
3,05	Opaž horizontalnih vezi, s podpiranjem do 4,0m, opaženje, razopaženje in čiščenje.	m2	25,00	0,00	0,00 €
3,06	Opaž AB nosilcev dim do 30/30cm, s podpiranjem do 4,0m, opaženje, razopaženje in čiščenje.	m2	3,50	0,00	0,00 €
3,07	Opaž vertikalnih armirano betonskih vezi,s podpiranjem do 4,0m, opaženje, razopaženje in čiščenje.	m2	28,00	0,00	0,00 €
3,08	Opaž RAVNIH armiranobetonskih plošč; višina podpiranja do 4,0m; opaženje, razopaženje in čiščenje.	m2	170,00	0,00	0,00 €
3,09	Opaženje robov armiranobetonske plošče; opaženje, razopaženje in čiščenje.	m2	12,00	0,00	0,00 €
3,10	Opaž armiranobetonskih atik in vencev na ravni strehi, višina podpiranja do 4,0 m, opaženje, razopaženje in čiščenje.	m2	56,60	0,00	0,00 €
3,11	Opaž armiranobetonskih okroglih stebrov dimenzij fi40cm višine do 3,90m z okroglimi opažnimi stebernimi elementi, opaženje, razopaženje in čiščenje. Vidni beton VB3.	m2	48,00	0,00	0,00 €
3,12	Opaž vut na okroglih stebrih, premera do 70,0 cm, višine do 15,0 cm, betoniranja hkratno z izvedbo stropne AB plošče, s podpiranjem do 4,0 m, opaženje, razopaženje, čiščenje.	m2	5,50	0,00	0,00 €

3,13	Opaž prehodov kanalizacije in inštalacij skozi AB konstruktivne elemente; plošče, opaženje, razopaženje in čiščenje. OCENA.	m2	8,00	0,00	0,00 €
3,14	Montaža in demontaža lahkih premičnih delovnih odrov višine do 3,00 m za čas celotne gradnje.	m2	170,00	0,00	0,00 €
3,15	Dobava in vstavljanje plošč ekstrudiranega polistirena debeline 3cm na opaž okenskih preklad in nosilcev, horizontalnih in vertikalnih vezi širine do 35cm, z vsem montažnim in pritrdilnim materialom; zmanjšanje toplotnega mostu na AB konstrukcijah, kot npr XPS 300.	m2	15,50	0,00	0,00 €
3,16	Opaž prehodov kanalizacije in inštalacij skozi talno ploščo; opaženje, razopaženje in čiščenje.	kom	5,00	0,00	0,00 €
	TESARSKA DELA SKUPAJ:				**0,00 €**

4,00	**BETONSKA IN AB DELA:**				
	OPOMBA: Delovni, pomožni in lovilni odri niso upoštevani in jih mora ponudnik sam predvideti in vkalkulirati v ceno posamezne storitve. *Če ni drugače navedeno, izvedbeni razred II, tolerance izdelave betonskih konstrukcij skladno s standardom SIST EN 13670, SIST EN 206, SIST EN 10080 . Tolerance ravnine betonov po DIN 18202. Kjer je zahtevana površina betona kvalitete VIDNI BETON, upoštevati razred VB 3.* *Dodatke za delo v zimskih in poletnih obdobjih, zaščita pred mrazom, vetrom, nega betona, močenje…mora izvajalec te stroške upoštevati v ceni na enoto. V ceni na enoto upoštevati projekt betona in končno poročilo o izvedbi betonskih konstrukcij.* *Pred betoniranjem temeljev je potrebno na armaturo privariti temeljno zemljilo. Zajeto v elektroinštalacijah.*				
4,01	Dobava in vgraditev betona C12/15 preseka do 0,12 m³/m²,m¹ kot podložni beton po temeljno ploščo in pasovnimi temelji.	m3	18,00	0,00	0,00 €
4,02	Dobava in vgraditev armiranega betona C25/30, XC 2, PV-II Dmax 22, a=25mm, presek 0,20 - 0,4m3/m2,m1; temeljna plošča, pred betoniranjem temeljev je potrebno privariti na armaturo temeljno ozemljilo. Ozemljilo zajeto posebej v popisu elektroinštalacij.	m3	22,00	0,00	0,00 €
4,03	Dobava in vgraditev armiranega betona C25/30, XC 2, PV-II Dmax 22, a=25mm, presek 0,20 - 0,4m3/m2,m1; pasovni temelji, pred betoniranjem temeljev je potrebno privariti na armaturo temeljno ozemljilo. Ozemljilo zajeto posebej v popisu elektroinštalacij.	m3	10,50	0,00	0,00 €
4,04	Dobava in vgraditev armiranega betona C30/37, XC 1, Dmax 16, a=20mm,presek 0,12 - 0,20m3/m2; RAVNE plošče.	m3	38,00	0,00	0,00 €
4,05	Dobava in vgraditev armiranega betona C25/30, XC-1, Dmax 16, a=20mm, presek 0,12 - 0,20m3/m2; horizontalne vezi.	m3	2,50	0,00	0,00 €
4,06	Dobava in vgraditev armiranega betona C25/30, XC-1, Dmax 16, a=25mpresek 0,12 - 0,20m3/m2; vertikalne	m3	3,50	0,00	0,00 €
4,07	Dobava in vgraditev armiranega betona C25/30, XC-1, Dmax 16, a=20mm, presek 0,12 - 0,20m3/m2; okrogli stebri in vute.	m3	7,50	0,00	0,00 €
4,08	Dobava in vgraditev armiranega betona C30/37, XC-1, Dmax 16, a=20mm, presek 0,12 - 0,20m3/m2; atike in venci na ravni strehi ter nosilci.	m3	3,50	0,00	0,00 €
4,09	Dobava in vgradnja nabrekajočega traku iz natrijevega bentonita in butilne gume, ki ob stiku z vodo nabrekne do 6x svoje prostornine. Pritrjevanje s pripadajočo mrežico in žeblji ali lepilno maso. Vgradnja na stik AB stebrov in temeljne plošče.	m1	15,00	0,00	0,00 €
4,10	Dobava, rezanje, krivljenje in polaganje armature B500-B do Ø 12 mm enostavne izvedbe.	kg	2.400,00	0,00	0,00 €
4,11	Dobava, rezanje, krivljenje in polaganje armature B500-B nad Ø 12 mm enostavne izvedbe.	kg	2.250,00	0,00	0,00 €
4,12	Dobava, rezanje in polaganje armaturnih mrež B500-B.	kg	5.800,00	0,00	0,00 €
	BETONSKA IN AB DELA SKUPAJ:				**0,00 €**

5,00	**ZIDARSKA DELA:**				
	OPOMBA: Delovni, pomožni in lovilni odri niso upoštevani in jih mora ponudnik sam predvideti in vkalkulirati v ceno posamezne storitve. *Dela je potrebno izvajati po veljavnih tehničnih predpisih in normativih skladno z obveznimi SIST. Material mora po kvaliteti ustrezati določilom veljavnih/aktualnih predpisov in standardov.* *Dela je potrebno izvajati po veljavnih tehničnih predpisih in normativih skladno z obveznimi SIST. Material mora po kvaliteti ustrezati določilom veljavnih/aktualnih predpisov in standardov. V ponudbenih cenah je zajeti tudi strošek zaščite izvedenih del med posameznimi fazami del. V ceni postavke zajeti tudi prenos in risanje višin na različne dele objekta za ostale izvajalce.* *V ceni postavke upoštevati izvedbo, material, vse zunanje in notranje transporte, ter vsa pomožna dela skladno z normativi v gradbeništvu.Zidanje mora biti čisto, s pravilno vezavo opeke. Stiki morajo biti dobro zaliti z malto, vrste popolnoma vodoravne, malta pa ne sme biti v debelejšem sloju kot 15 mm.Vse površine morajo biti popolnoma ravne in navpične, odvečna malta iz stikov se mora odstraniti, dokler je še sveža. Vgrajeni materjali za zidarska dela morajo po kvaliteti ustrezati določilom veljavnih tehničnih predpisov:* *1 malta za grobi in fini omet: SIST EN 998-1* *2 malta za zidanje: SIST EN 998-2* *3 zidarski cement: SIST EN 413-1* *3 gradbeno apno: SIST EN 459-1* *4 opečni zidaki: SIST EN 771-1* *Vgrajeni material za ta dela mora po kvaliteti ustrezati določilom veljavnih tehničnih predpisov* *Zidni bloki oz sistem iz porobetona mora ustrezati po standardu SIST EN 771-4:2011+A1:2015, sistem 2+. Za lepljenje uporabljati tipsko malto istega proizvajalca ustreznih sprijemnihh lastnosti in tlačne trdnosti.* *Vso nosilno zidovje mora dosegati tlačno trdnost vsaj 10,0 MPa. Vso zidovje je pozidano z lepilno malto na osnovi belega cementa, odpornega na sulftate, ki mora dosegati tlačno trdnost 5,0 MPa.*				
5,01	Dobava in izdelava izravnave podlage za hidroizolacijo s cementno malto 1:2, v debelini 1-2cm.	m2	225,00	0,00	0,00 €
5,02	Dobava in polaganje horizontalne dvoslojne hidroizolacije IZOTEKT T4 debeline 2x4mm (plastomerni bitumenski trakovi v skladu s SIST EN 13969 - TIP T in SIST 1031) s popolnim varjenjem na podlago in preklopom 10cm v prečni in 15cm v vzdolžni smeri, drugi sloj vgrajevati v isti smeri kot predhodni sloj, zamik traku v prečni in vzdolžni smeri (za 1/2 širine traku). Nad temeljno ploščo.	m2	180,00	0,00	0,00 €

5,03	Dobava in izdelava vodoodporne toplotne izolacije (dolgotrajna difuzijska vodovpojnost WL(T), ki ne sme biti večja od 0,7 in WD(V)1 max 3 vol%), λ≤0,036W/mK, pod temeljno ploščo v sestavi: ekstrudirani polistiren z dodatno pobrušenimi utori, v katere penetrira beton. Tlačna trdnost 500kPa s preklopom debeline 3cm, kot npr. Fragmat XPS 500-GL. Podana površina tlorisa. Toplotna izolacija podložena tik pod AB temeljno ploščo.	m2	105,00	0,00	0,00 €
5,04	Dobava in nanos na vertikalne stene hladnega bitumenskega premaza IBITOL na suho in brezprašno površino.	m2	52,00	0,00	0,00 €
5,05	Vgradnja XPS KOTNE LETVE 10x10 cm za blažitev ostrega kota na področju prehoda hidroizolacije: tla-stena.	m1	50,00	0,00	0,00 €
5,06	Dobava in polaganje vertikalne dvoslojne hidroizolacije IZOTEKT T4 (plastomerni bitumenski trakovi v skladu s SIST EN 13969 - TIP T in SIST 1031) s popolnim varjenjem na podlago in preklopom 10cm v prečni in 15cm v vzdolžni smeri, drugi sloj vgrajevati v isti smeri kot predhodni sloj, zamik traku v prečni in vzdolžni smeri (za 1/2 širine traku).	m2	52,00	0,00	0,00 €
5,07	Dobava in premaz pod betonskimi konstrukcijami s cemetno fleksibilno hidroizolacijo, dvokomponentna, visoko elastična, cementno vezana vodotesna masa, ki je vodotesna pri pozitivnem in negativnem tlaku vode za preprečitev dviga vlage po konstrukciji, skladna z zahtevami EN 14891 kot. Npr Murexin Hidrostop Elastik 2K.	m2	10,00	0,00	0,00 €
5,08	Dobava in vgradnja gumbaste membrane iz polietilena visoke gostote ter mehansko čvstim spojem, vgrajevanje po vertikali, kot zaščita pred zasipanjem.	m2	30,00	0,00	0,00 €
5,09	Dobava in izdelava vodoodporne toplotne izolacije (dolgotrajna difuzijska vodovpojnost WL(T), ki ne sme biti večja od 0,7 in WD(V)1 max 3 vol%), λ≤0,036W/mK, obodne stene in temeljev v stiku z zemljo v sestavi: lepilo na bitumensko hidroizolacijo (poliuretansko lepilo ali bitumensko hladno lepilo), ekstrudirani polistiren s preklopom debeline 10cm; kot npr. URSA XPS N-III-L.	m2	35,00	0,00	0,00 €
5,10	Dobava in izdelava tesnenja prebojev skozi betonsko konstrukcijo in hidroizolacijo. Izvesti popoln stik bitumenske hidroizolacije in cevi ter zidu, ki poteka v notranjost stavbe (vodovod, elektrika…), cevi do fi 125mm.	kos	10,00	0,00	0,00 €
5,11	Dobava in zidanje zunanjih nosilnih zidov s porobetonskimi zidnimi bloki 62,5x20x20 cm, nosilnosti 2,5/0,40 N/mm2/t/m3, topl.prevodnost u= 0,099W/mK zidanje s tipsko namensko tankoslojno lepilno malto na osnovi belega cementa, odpornega na sulftate in ustreznih tlačnih trdnosti. Prvo vrsto polagati v podaljšano malto 1:2:8. Kot npr. YTONG ZB 20. Višine zidov do 4m.	m3	52,00	0,00	0,00 €

5,12	Dobava in zidanje pregradnih nenosilnih zidov in atike s porobetonskimi zidnimi bloki 62,5x20x20 cm, nosilnosti 2,5/0,40 N/mm2/t/m3, topl.prevodnost u= 0,099W/mK debeline 20 cm zidanje s tipsko namensko tankoslojno lepilno malto na osnovi belega cementa, odpornega na sulftate in ustreznih tlačnih trdnosti, ter sidranje v nosilni zid z elastičnimi sidri (sidri iz okroglega železa fi 10 mm) po vertikalnem in horizontalnem stiku. Stik med nosilnimi konstrukcijami polniti s PU peno. Prvo vrsto polagati v podaljšano malto 1:2:8. Kot npr. YTONG ZB 20. Višine zidov do 4m.	m2	68,00	0,00	0,00 €
5,13	Montaža porobetonskih armiranobetonskih nosilnih preklad višine 25 cm na zid debeline 20 cm na pripravljeno ležišče in premazanim z namensko tankoslojno lepilno malto na osnovi belega cementa, odpornega na sulftate in ustreznih tlačnih trdnosti.Kot npr. Ytong NP 20.	m1	15,00	0,00	0,00 €
5,14	Dobava in montaža porobetonskih armiranobetonskih nenosilnih preklad višine 25 cm na zid debeline 20 cm na pripravljeno ležišče in premazanim z namensko tankoslojno lepilno malto na osnovi belega cementa, odpornega na sulftate in ustreznih tlačnih trdnosti. Kot npr. Ytong NP 20.	m1	5,00	0,00	0,00 €
5,15	Dobava in oblaganje okenskih špalet in betonskih delov širine 30cm z ekstrudiranim polistirenom XPS 300 debeline 5cm na lepilu (odvisno od primera detajla), z vsem montažnim in pritrdilnim materialom.	m1	52,00	0,00	0,00 €
5,16	Dobava in izdelava notranjega strojnega apneno cementnega ometa stropov in sten, debelina do 15mm, vključno s fažami, alu vgradnimi vogalniki kjer potrebno, površina zaglajena, pripravljena za nadaljnje kitanje pred opleskom.	m2	410,00	0,00	0,00 €
5,17	Dobava in izdelava toplotne izolacije tlakov iz ekspandirani polistiren za tlake rezane plošče EPS 100 debeline 10 cm, topl. prehodnost 0,031 W/mK, tlačna trdnost 100 kPa (10% def.), standard SIST EN 13163, razred gorljivosti E po EN 13501-1,; kot npr. FRAGMAT NEO SUPER 100. Dvoslojno polaganje. Pritličje.	m2	89,00	0,00	0,00 €
5,18	Dobava in polaganje PE gradbene folije na predhodno položeno toplotno izolacijo pred izvedbo cementnega estriha.	m2	89,00	0,00	0,00 €
5,19	Dobava in izdelava mikroarmiranega estriha debeline 8cm z 1kg PP vlaken na m3 estriha, vključno z dilatacijami, robnim trakom, plastifikatorjem za talno gretje, strojno zagladitvijo.	m2	130,00	0,00	0,00 €
5,20	Dobava in izdelava mikroarmiranega estriha V NAKLONU debeline 7-8cm z 1kg PP vlaken na m3 estriha, vključno z dilatacijami, robnim trakom, plastifikatorjem za talno gretje, strojno zagladitvijo. Sanitarije.	m2	9,00	0,00	0,00 €
5,21	Dobava in izdelava samorazlivne praškasta kalcij-sulfatna nivelirna izravnalna masa za izdelavo enakomernih in homogenih podlag za tlakove z električnim talnim gretjem. Kot zalivanje oz izravnava nad mrežo električnega talnega gretja. S predhodnim brušenjem, predpremazom pred vgradnjo mreže el talnega gretja in vlivanjem mase. Upoštevati debelino 1,5cm. Po CA-C20-F6 po SIST EN 13813.	m2	70,00	0,00	0,00 €

5,22	Dobava in vgraditev betona C12/15 preseka do 0,12 m³/m²,m¹ kot naklonski beton v debelini 4-15cm, pred izvedbo hidroizolacije ravne strehe, vključno s predpremazom z vodno disperzijo umetnih smol za povečanje sprijema stari-novi beton kot npr. TKK Cementol Elastosil 34. Podlaga mora biti kvalitetno ročno zaglajena za nadaljnje polaganje hidroizolacije iz bitumenskih varilnih trakov.	m3	15,00	0,00	0,00 €
5,23	Zidarska pomoč pri obrtniških in inštalaterskih delih, razna manjša dela, vzidave, zazidave, izsekavanja in podobno - obračun po dejansko opravljenem delu in porabi materiala. Ocena 3% vrednosti post.5,01-5,23.	kos	0,03	0,00	0,00 €
5,24	Izdelava utorov do 10x10cm in kasnejše zametavanje z grobo in fino apneno cementno malto po vgraditvi inštalacij v stene.	m1	100,00	0,00 €	0,00 €
5,25	Gradbena pomoč pri inštalaterskih delih - obračun po dejansko opravljenem delu in porabi materiala. Ocena 2% vrednosti post.5,01-5,25.	kos	0,02	0,00	0,00 €
5,26	Gradbena pomoč KV delavec.	ura	20,00	0,00	0,00 €
5,27	Gradbena pomoč PK delavec.	ura	30,00	0,00	0,00 €
5,28	Finalno zaključno čiščenje vseh notranjih površin po končanih delih (vključuje čiščenje, celotne opreme, stavbnega pohištva v prostoru).	m2	180,00	0,00	0,00 €
	ZIDARSKA DELA SKUPAJ:				**0,00 €**

6,00	**KROVSKO KLEPARSKA DELA**				
	Dela je potrebno izvajati po veljavnih tehničnih predpisih in normativih skladno z obveznimi SIST. Material mora po kvaliteti ustrezati določilom veljavnih/aktualnih predpisov in standardov. Delovni, pomožni in lovilni odri niso upoštevani in jih mora ponudnik sam predvideti in vkalkulirati v ceno posamezne storitve. *Pred pričetkom del je potrebno izdelati izračun pritrdilnih sredstev glede na tehnologijo ponudnika za dano vetrovno cono, z upoštevanjem hitrosti vetra. Vetrna cona CERKNO. Vsi materiali, ki so v stiku z zunanjim okoljem morajo zagotavljati odpornost proti zunanjim vplivom na dani lokaciji, vse stike in zatesnitve izdelati v smislu, da je zagotovljena trajnost za predvideno garancijsko dobo.*				
6,01	Dobava in montaža lovilnega odra na robovih strešne konstrukcije izdelanega skladno z zakonom o varnosti in zdravju pri delu pri višinskih delih, obračun po tekočem metru.	m1	50,00	0,00 €	0,00 €
6,02	Dobava in izdelava lesene strešne konstrukcije 2okapne zasteklene strehe po predloženem projektu iz smrekovega lesa 1. klase C24 (škarniki 12/16 z vmesnimi stropniki 12/16, kapne lege 20/20, slemenska lega 10/10, sidranje leg v AB vence z navojnimi palicami fi16 na cca. 1m, z vsem potrebnim veznim materialom, les impregniran zaščiten s premazom proti gnilobi in insektom (kot JUBIN IMPREGNACIJA). V ceni zajeti vsa kovinska sidra in spojni material, poraba lesa do 0,35m3/m2. Podana tlorisna površina.	m2	25,00	0,00 €	0,00 €
6,03	Dobava in izdelava zasteklene dvokapne strehe - svetlobnik naklona 45°, v sestavi: alu strešni profili pritjeni na leseno konstrukcijo ostrešja med katere je vstavljeno lepljeno kaljeno prozorno steklo min. 5+5mm. Varnostno lepljeno steklo (VSG), iz min dveh stekel, ki so spojene z minimalno enim slojem PVB folije (VSG iz minimalno dveh stekel z visoko raztržno folijo skladno s SIST EN ISO 12543 in SIST EN 14449); alu profil med katerega je vstavljeno steklo se prilagodi po predlogu izbranega proizvajalca – pogoj zagotavljanje ustrezne zaščite delovanje vlage na nezaščitene in proste VSG robove izpostavljene vremenskim vplivom. Podana dejanska površina poševnin. Po shemi.	m2	42,00	0,00 €	0,00 €
6,04	Dobava in montaža obrob na stiku steklo in fasada oz. ravna streha iz alu barvane pločevine r.š. 33cm, deb.0,6mm; vključno z vsem montažnim in pritrdilnim materialom.	m1	25,00	0,00 €	0,00 €

6,05	Dobava in izdelava ravne strehe v sestavi: **1**: hladnega bitumenskega premaza (raztopina bitumna v organskem topilu) na suho in brezprašno površino, **2**: enoslojna bitumenska parna zapora iz plastomernega bitumenskega varilnega traku, iz kakovostne bitumenske mase, ki je modificirana z dodatki plastomernih polimerov (APP). Armiran je s steklenim voalom. Z obeh strani je zaščiten z lahko taljivo polimerno folijo, v skladu s SIST EN 13969 za tip A in s SIST 1031, skupne deb. 3,6mm; **3**: Toplotna izolacija iz ekstrudirani polistiren (dolgotrajna difuzijska vodovpojnost WL(T), ki ne sme biti večja od 0,7 in WD(V)1 max 3 vol%), tlačna trdnost 300 kPa (10% def.), standard SIST EN 13164, topl. prehodnost 0,035 W/mK, kot npr. ekstrudirani polistiren debeline 10cm. Kot npr. Fragmat XPS 300 GL.; **4**: dvoslojna hidroizolacija (plastomerni bitumenski trakovi v skladu s SIST EN 13707, 13969 - TIP T in SIST 1031), 1 sloj plastomerni bitumenski trak, armiran s stekleno tkanino, skupne deb. 3,6mm, mehansko pritrjen s sidri predko toplotne izolacije v AB ploščo, 2 sloj bitumenski varilni trak deb. 4,2mm s posipom škrilja. Trak je z zgornje strani zaščiten s škriljevim posipom s spodnje pa z lahko taljivo folijo, trak se vgradi s popolnim varjenjem na 1 sloj in preklopom 10cm v prečni in 15cm v vzdolžni smeri, drugi sloj vgrajevati v isti smeri kot predhodni sloj, zamik traku v prečni in vzdolžni smeri (za 1/2 širine traku), **5**: zaščitni filc - geotekstil (mehansko utrjeno geotekstilije iz neskončnih niti, izdelane iz UV stabiliziranega polipropilena) lastnosti min. 180g/m2, natezna trdnost 13,5 po EN ISO 10319, **6**: pran rečni prodec 16-32mm v	m2	162,00	0,00 €	0,00 €
6,06	Dobava in izdelava toplotne izolacije atike iz vodoodporne toplotne izolacije ekstrudirani polistiren lepljenje in mehansko pritrjevanje na stene atike (dolgotrajna difuzijska vodovpojnost WL(T), ki ne sme biti večja od 0,7 in WD(V)1 max 3 vol%), tlačna trdnost 300 kPa (10% def.), standard SIST EN 13164, topl. prehodnost 0,035 W/mK, kot npr. ekstrudirani polistiren debeline 5cm. Kot npr. Fragmat XPS 300 GL. Hidroizolacija upoštevana v količinah postavke ravne strehe.	m2	28,00	0,00 €	0,00 €
6,07	Dobava in montaža dvodelne atiške-kape pločevine iz alu barvane pločevine deb. 1mm, stikovane s posebnimi tipskimi drsnimi spojnimi elementi za trajno tesnenje, L max obrobe = 3m (raztezki), kitanje s trajno elastičnim kitom, skupne r.š. 120cm, s potrebno podkonstrukcijo iz pocinkane pločevine omega profil, vijačeno na AB atiko (nosilec in podpora obrobe, ter maska obrobe), z vsem montažnim in tesnilnim materialom. Pritrjevanje obrobe dovoljeno samo s strani, z vrhnjega dela ni pritrjevanje ni dovoljeno.	m1	56,00	0,00 €	0,00 €
6,08	Dobava in montaža tipskega strešnika za ravne strehe za odzračnik fi 110mm, vključno z nastavkom in kapo ter fleksibilno priključno cev.	kos	1,00	0,00 €	0,00 €

6,09	Obdelava detajlev do 2,00m2, zatesnitev stikov na podkonstruckijo stavbnega pohištva in strešne PVC folije. Uporabi se kot npr. Triflex Prodetail, dvokomponentna v celoti armirana tekoča tesnilna masa, izdelana na osnovi hitroveznih gibkih PMMA. Izvedba kot osnovni predpremaz, obvezno uporabiti armirni filc iz poliestrskih vlaken, ter končni nanos hidroizolacijske tekoče mase. Po potrebi postopek ponoviti, če je potrebno za zagotovitev 100% tesnenja stika detajla. Uporabiti na purenit ter cementnih površinah.	m2	20,00	0,00 €	0,00 €
6,10	Dobava in montaža medsebojno varjenih spojenih PE-HD odtočnih cevi, vtočnikov in fazonskih kosov po specifikaciji spodaj, kot odtoki iz ravnih streh. Z vsem spojnim in pritrdilnim materialom in protikondenčno izolacijo min 9mm. Kot npr. Valsir RainPlus PE-HD cevi.				0,00 €
6,11	PEHD cev L= 5 M DN.100	m	10,00	0,00 €	0,00 €
6,12	PEHD 88°30' koleno DN.100	kos	4,00	0,00 €	0,00 €
6,13	PEHD 45° koleno DN.100	kos	12,00	0,00 €	0,00 €
6,14	PEHD elektro-varilna spojka DN.100	kos	16,00	0,00 €	0,00 €
6,17	Vtočnik DN.100, horizontalni iztok, za ravne bit. kritine, z zaključno pločevino in priključkom parne zapore.	kos	4,00	0,00 €	0,00 €
6,18	Ogrevalni del vtočnika s priklopom na EI inštalacijo.	kos	4,00	0,00 €	0,00 €
6,19	Dobava in montaža odtočnih cevi fi 100mm in 4x odtočnega nastavka pravokotnih dimenzij na fasadi-fasadni stenski kotliček fi 100mm) iz alu barvane pločevine deb.0,6mm, vključno z vsem montažnim, pritrdilnim materialom in fazonskimi kosi.	m1	18,00	0,00 €	0,00 €
6,20	Razne zaključne obrobe, ki jih ni moč predvideti pred pričetkom del iz vročecinkane pločevine r.š. do 33cm, z vsem spojnim materialom.	m1	50,00	0,00 €	0,00 €
6,21	Izdelava raznih drobnih ključavnicarskih izdelkov, ki jih ni moč predvideti pred pričetkom del.	kg	150,00	0,00 €	0,00 €
	KROVSKO KLEPARSKA DELA SKUPAJ:				**0,00 €**

7,00 STAVBNO POHIŠTVO

Dela je potrebno izvajati po veljavnih tehničnih predpisih in normativih skladno z obveznimi SIST. Material mora po kvaliteti ustrezati določilom veljavnih/aktualnih predpisov in standardov. Delovni, pomožni in lovilni odri niso upoštevani in jih mora ponudnik sam predvideti in vkalkulirati v ceno posamezne storitve.

Splošna določila, ki jih je potrebno zajeti v ceni posamezne postavke:
Dobavo materiala in izdelavo stavbnega pohištva v delavnici (okvirji, okovje in zasteklitev po specifikaciji), transport pohištva na objekt, vsa pomožna, pripravljalna dela, vse transporte in prenose potrebne za vgradnjo stavbnega pohištva, ves pomožni in pritrdilni material, kovinsko podkonstrukcijo za večje steklene stene, kjer je ta konstrukcija potrebna, kovinske slepe okvirje, kjer so ti potrebni, alu ali PVC slepe podboje-razširitvene profile vgrajene v tlak (vtopljeni v tlak do talne horizontalne hidroizolacije objekta) višine 10-20cm za prekinitev toplotnega mostu (notranjost-zunanjost objekta) za izvedbo ustrezne notranje in zunanje hidroizolacije (bitumenska hidroizolacija kjer ni navedeno zajeta v posebnih postavkah); kjer je to potrebno, ves material potreben za zatesnitev stikov okvirjev stavbnega pohištva s stenami, material za izvedbo hidroizolacije, kjer je to potrebno, izvedbo zatesnitve spojev okvirjev in fasade po končanih fasaderskih in pleskarskih delih skladno s standardi montaže oken.

Delavniško dokumentacijo za ponujene okenske/zasteklitvene kombinacije podbojev, slepih podbojev, kril, okovja, površinske obdelave, zasteklitve, tesnenja, priključnih utorov, okenskih polic, po sklenitvi izvajalske pogodbe predati Naročniku v potrditev.
Vse mere navedene v popisu so zidarske odprtine, ki jih je potrebno pred izvedbo del preveriti na mestu vgradnje.

Zunanja okna in vhodna vrata izdelana iz PVC kvalitetnih profilov s termično prekinjenim mostom, okna v PVC okvirjih, toplotno izolirana, toplotna prevodnost okvirja max. Uf 1,30 W/m2K oz. toplotna prevodnost stekla po opisu spodaj oz. za celotno okno (vrata) je skupno dovoljena prevodnost do 0,9 W/m2K, komplet s kljuko, v ceni upoštevati RAL montažo (na stikih profil-stena se uporabi zunaj parna ovira, znotraj parna zapora, med okenskim profilom in steno se polni s poliuretansko ekspandirajočo peno, spodaj poličnik min 3cm, dodatno na balkonskih vratih spodaj izvesti ustrezno hidroizolacijo.
Zunanja vhodna vrata izdelana imajo trajnoelastična tesnila, protivlomnim tritočkovnim zaklepanjem, komplet s kljuko. Polnila vrat izdelana iz ekstrudiran polistiren XPS debeline 40mm, obojestransko vakumsko obdelane pvc plošči debeline 14 mm z zaščitno UV obstojno folijo.

	Vsi izdelki so zastekleni s termopan steklom 4-12Ar-4-12Ar-4mm Ug=0,6W/m2K, toplotna prehodnost celotnega okna Uw ne sme presegati 0,90 W/m2K. TGI distančnik, trojno tesnenje s tesnili, izvedba po shemah oken in vrat. *Podane so svetle odprtine vrat!* *Notranje police upoštevane pri kamnoseških delih.* *NOTRANJA LESENA VRATA* *Podboj: Leseni kvalitetni objemni podboj iz MDF furniran po izboru projektatna, robovi zaobljeni ali ravni, podboj ima tesnilo in 3D SKRITA nastavljiva nasadila.* *Krilo: furnirano po izboru OVP, sredica krila iz iverokala, robovi krila zaobljeni ali ravni, zasteklitev kjer navedeno z varnostnim lepljenim steklom 4+4mm večtočkovno vpenjanje s skritim okovjem, skrito samozapiralo, če navedeno.* *Kljuka: natur aluminij, cilindrična ključavnica.* *Komplet z vsemi potrebnimi dodatnimi deli in materiali. Izdelati po shemi.* OKNA IN VRATA NA FASADI				
7,01	Enokrilno okno, skupne dimenzije 80/100cm, zasteklitev po shemi, kombinirano odpiranje, z vsem pritrdilnim in tesnilnim materialom. O1.	kos	2,00	0,00 €	0,00 €
7,02	Dvokrilno okno, skupne dimenzije 200/100cm, zasteklitev po shemi,, kombinirano odpiranje, z vsem pritrdilnim in tesnilnim materialom. O2.1.	kos	1,00	0,00 €	0,00 €
7,03	Dvokrilno okno, skupne dimenzije 200/100cm, zasteklitev po shemi,, kombinirano odpiranje, z vsem pritrdilnim in tesnilnim materialom. O2.2.	kos	1,00	0,00 €	0,00 €
7,04	Dobava in montaža PVC zunanjih dvokrilnih vhodnih delno zasteklenih vrat dimenzij 200/230cm, toplotno izolirano polnilo spodaj (75 cm) in steklom na vrhu, odpiranje označeno v tlorisu **(odpiranje kril za 180°)**, podbojem, trojno tesnenje, slepi podboj/alu profil v estrihu za prekinitev toplotnega mostu kompletno z okovjem, protivlomnim tritočkovnim zaklepanjem barva po izbiri investitorja. VV1.	kos	2,00	0,00 €	0,00 €
7,05	Dobava in montaža PVC zunanjih enokrilnih vhodnih polnih vrat dimenzij 98+105/230cm, toplotno izolirano polnilo v krilu 100/230cm, fiksna zasteklena obsvetloba 95/230cm, dodatni razširitveni profil ob strani 10cm, odpiranje označeno v tlorisu **(odpiranje kril za 180°)**, podbojem, trojno tesnenje, slepi podboj/alu profil v estrihu za prekinitev toplotnega mostu kompletno z okovjem, protivlomnim tritočkovnim zaklepanjem barva po izbiri investitorja. VV2.	kos	1,00	0,00 €	0,00 €
7,06	Dobava in montaža PVC zunanjih enokrilnih vhodnih polnih vrat dimenzij 80/202cm, toplotno izolirano polnilo, odpiranje označeno v tlorisu, podbojem, trojno tesnenje, slepi podboj/alu profil v estrihu za prekinitev toplotnega mostu kompletno z okovjem, protivlomnim tritočkovnim zaklepanjem barva po izbiri investitorja. VV3.	kos	1,00	0,00 €	0,00 €

7,07	Dobava in montaža PVC zunanjih dvokrilnih vhodnih polnih vrat dimenzij 180/230cm, toplotno izolirano polnilo, odpiranje označeno v tlorisu, podbojem, trojno tesnenje, slepi podboj/alu profil v estrihu za prekinitev toplotnega mostu kompletno z okovjem, protivlomnim tritočkovnim zaklepanjem barva po izbiri investitorja. VV4.	kos	1,00	0,00 €	0,00 €
7,08	Dobava in lepljenje peskane (SATINATO) folije za steklo. Mokro lepljenje, samolepilna , z vsem potrebnim materialom in predhodnim čiščenjem stekla. O1	m2	2,00	0,00 €	0,00 €
7,09	Dobava in montaža zunanje zasteklitve med novo streho in obstoječim opornim zidom, dim. 820x135cm, zasteklitev varnostno steklo 5+5mm. Varnostno lepljeno steklo (VSG), iz min dveh stekel, ki so spojene z minimalno enim slojem PVB folije (VSG iz minimalno dveh stekel z visoko raztržno folijo skladno s SIST EN ISO 12543 in SIST EN 14449). Medsebojno spajanje na stik s silikoniranjem, širina posameznega stekla do širine 150cm oz. po dogovoru z OVP in proizvajalcem, spodaj in zgoraj tipski alu U profil s kvalitetnimi tesnilnimi gumicami, vse RAL po izboru OVP. Z vsem montažnim in pritrdilnim materialom.	kpl	1,00	0,00 €	0,00 €
7,10	Dobava in vgradnja zunanje ALU police širine 14cm iz ekstrudiranega aluminija debeline min 1,5mm, položene na tipske nastavljive pocinkane polične nosilce, ki se vijačijo direktno na zid, pred izvedbo toplotne izolacije fasadnega ovoja, elektrostatsko barvana, s stranskimi tipskimi alu drsnimi zaključki za izvedbo kvalitetnega in tesnega spoja s fasadno oblogo in tesnilnim trakom iz TPE na stiku z okenskim profilom, pod polico antidoneči samolepilni trak. RAL barva po izboru projektanta.	m1	6,00	0,00 €	0,00 €
7,11	VRATA				
7,12	Dobava in montaža notranja, suhomontažna lesena vrata dimenzij 90/212cm, vratno krilo iz MDF furniran po izboru projektanta, sredica krila iz iverokala, robovi krila zaobljeni. Leseni kvalitetni objemni podboj iz MDF furniran po izboru projektanta, robovi zaobljeni, podboj ima tesnilo in 3D skrita nastavljiva nasadila. Vrata imajo INOX okovje, kljuko in ključavnico, odpiranje označeno v tlorisu. NV1.	kos	1,00	0,00 €	0,00 €
7,13	Dobava in montaža notranja, suhomontažna lesena vrata dimenzij 100/212cm, vratno krilo iz MDF furniran po izboru projektanta, sredica krila iz iverokala, robovi krila zaobljeni. Leseni kvalitetni objemni podboj iz MDF furniran po izboru projektanta, robovi zaobljeni, podboj ima tesnilo in 3D skrita nastavljiva nasadila. Vrata imajo INOX okovje, kljuko in ključavnico, odpiranje označeno v tlorisu. NV2.	kos	2,00	0,00 €	0,00 €
7,14	Dobava in vgradnja naprave za lokalno prezračevanje z rekuperacijo zraka (nadomešča odpiranje oken) integrirane nad okenski profil posameznega okna. Naprava za lokalno prezračevanje prostorov do 35m2. Naprava je nameščena na posameznem oknu, s priklopom na EI, ki je zajet v projektu elektro inštalacij. Sistem mora zagotavljati do 87% toplote odhajajočega zraka pri 100% izmenjavi zraka v prostoru, z vsemi potrebnimi deli, filtri, zagonom, regulacijo oz. avtomatiko.				
	- za okno O1	kpl	2,00	0,00 €	0,00 €
	- za okno O2.1	kpl	1,00	0,00 €	0,00 €
	STAVBNO POHIŠTVO SKUPAJ:				**0,00 €**

8,00 FASADERSKA DELA

Dela je potrebno izvajati po veljavnih tehničnih predpisih in normativih skladno z obveznimi SIST. Material mora po kvaliteti ustrezati določilom veljavnih/aktualnih predpisov in standardov. Delovni, pomožni in lovilni odri niso upoštevani in jih mora ponudnik sam predvideti in vkalkulirati v ceno posamezne storitve.

Pri načrtu sidranja upoštevati, vetrno cono za kraj CERKNO, višina objekta do 7m1, dodatno sidranje pod zunanjimi kamnitimi policami ob vseh oknih če potrebno. Pred pričetkom dostaviti načrt sidranja s strani proizvajalca izbranega fasadnega sistema.
Ponudba mora zajemati, snemanje potrebnih izmer na objektu in poročilo o merah pred začetkom del, izvedbo vseh pripravljalnih del na objektu, izvedbo premičnih odrov, zaščito in čiščenje izdelkov in prostorov po izvršeni montaži ter zavarovanje do predaje naročniku, vsa dela in ukrepe po določilih veljavnih predpisov varstva pri delu, izvedbo pvc zaključkov ob okenskih špaletah, izvedbo pvc zaključkov na stiku z okenskimi policami, vgradnjo pvc dilatacijskih profilov na stiku s fasado iz drugih materialov, izvedbo pvc zaključnih odkapnih letev na stiku s coklom, izvedbo ojačitev vogalov na okenskih odprtinah, izvedbo pokrivnih sistemskih letev na stiku s stavbnim pohištvom, izvedbo dilatacijskih stikov, kjer je to potrebno zaradi večjih dimenzij.

8,01	Izdelava in demontaža cevnega fasadnega odra višine do 10,00 m, za dobo do 90dni, zahtevna fasada (izdelavo fasade, montažo ograj, obrob in ostalih kleparskih izdelkov, montažo stavbnega pohištva in ostalih del, ki se izvajajo na fasadi). Oder brez zaščitne ponjave z vsemi potrebnimi horizontalnimi in vertikalnimi prehodi in lestvami na posamezne delovne platoje, potrebnimi sidri in varnostnimi ograjami (podana narisna površina odra). V ceni upoštevati izdelavo zaščitnih tunelov-prehodov za morebitne prehode pešcev pod odrom (vhodi v objekt). Zaščito izdelati po navodilih koordinatorja za varnost in zdravje pri delu.	m2	320,00	0,00 €	0,00 €
8,02	Napenjanje in kasnejša demontaža zaščitne ponjave po fasadnem odru; ponjava služi za varnost, za protiprašno zaščito okolice in kot preprečevanje padanje predmetov z odra; izdela se jo na zahtevo nadzornega organa ali investitorja.	m2	320,00	0,00 €	0,00 €

8,03	Dobava in izdelava fasade iz marmornega akrilnega vodoodbojnega ometa 2mm, grundirni premaz, kompletno s predhodnim lepljenjem vodonevpojne toplotne izolacije za podzidek oz. cokel debeline 10cm z gladko površino in stopničasto oblikovanim robom za spajanje plošč na preklop, λ≤0,036W/mK, po SIST EN 13163, razred gorljivosti E (evrorazred) po SIST EN 13501-1, spec. gost.: 15-18 kg/m3, dif. upor. vp μ=60, vodovpojnost ≤ 2 kot npr. EPS STIROCOKL, poglobljeno sidranje s pritrdili iz plastičnega vložka in kovinskega trna s plastificirano glavo kot npr. PSK (poraba po navodilih proizvajalca oz min 6kos/m2) čez izolacijo je nanešen en sloj lepilne malte v katero je vtisnjena plastificirana steklena armirna mrežica (dim. mrežice 4x4 mm, površinska teža ≥ 145 g/m² natezna trdnost ≥ 2000 N/50mm), preko te pa je izveden izravnalni sloj lepilne malte, ki popolnoma prekrije armirno mrežico in zaključni sloj marmornega akrilnega vodoodbojnega ometa 2mm, v ceni upoštevati izdelavo priključka na teren s tesnilnim nabrekajočim trakom in tipskim zaključnim cokel odkapnim profilom dvignjenim cca. 2cm od terena in kitanjem stika s terenom s trajnoelastičnim poliuretanskim kitom, kompletno z vsemi ojačitvenimi profili robov oken, vogalov in vrat, tesnilnimi trakovi na stikih z okenskimi policami, odkapnimi profili (na vseh zgornjih okenskih špaletah obvezno odkapni profil) in PVC okenskimi profili. Pred pričetkom dostaviti detajl v potrditev nadzoru in projektantu!	m2	25,00	0,00 €	0,00 €
8,04	Dobava in izdelava tankoslojne kontaktne fasade v sestavi: grundirni predpremaz, mineralno lepilo, fasadne izolacijske plošče z ravnimi robovi iz ekspandiranega polistirena z izboljšano toplotno izolativnostjo, debeline 10cm kot npr. NEO SUPER F λ≤0,031W/mK, skladna s standardom SIST EN 13163:2013+ A1:2015 in ETIC S v skladu z ETAG 004, razred gorljivosti E po EN 13501-1, poglobljeno sidranje s pritrdili iz plastičnega vložka in kovinskega trna s plastificirano glavo kot npr. PSK (poraba po navodilih proizvajalca oz min 6kos/m2), 2x lepilna malta s plastificirano stekleno armirno mrežico (dim. mrežice 4x4 mm, površinska teža ≥ 145 g/m² natezna trdnost ≥ 2000 N/50mm) s popolnim prekritjem, predpremazom in paroprepustnim silikonskim zaključnim fasadnim slojem zrnavost 2 mm, kompletno z vsemi ojačitvenimi profili robov oken, vogalov in vrat, dodatno zgoščena sidra pod kamnitimi okenskimi policami, tesnilnimi trakovi na stikih z okenskimi policami, odkapnimi profili (na vseh zgornjih okenskih špaletah obvezno odkapni profil) in PVC okenskimi profili.	m2	152,00	0,00 €	0,00 €

8,05	Dobava in izdelava tankoslojne kontaktne fasade v sestavi: grundirni predpremaz, mineralno lepilo na osnovi cementa, vse po ETAG 004 in EAD 040287-00-0404, fasadne izolacijske plošče iz kamene mineralne volne debeline 10cm kot npr. Knauf insulation FKD-S Thermal, EN 12667 λ≤0,035W/mK, po SIST EN 13162, razred gorljivosti A1 (evrorazred) po SIST EN 13501-1, dif. upor. vp μ=1, tlačna trdnost ≥ 30 kPa, spec.gost. 100kg/m3; poglobljeno sidranje s pritrdili iz plastičnega vložka in kovinskega trna s plastificirano glavo ter polnilnimi čepi za prekinitev toplotnih mostov (poraba po navodilih proizvajalca oz min 6kos/m2), 2x lepilna oz. izravnalna mineralna malta na osnovi cementa, vse po ETAG 004 in EAD 040287-00-0404 z vmesno plastificirano stekleno armirno mrežico (dim. mrežice 4x4 mm, površinska teža ≥ 145 g/m² natezna trdnost ≥ 2000 N/50mm), predpremazom in paroprepustnim silikonskim zaključnim fasadnim slojem zrnavost 2 mm, kompletno z vsemi ojačitvenimi profili robov oken, vogalov in vrat, dodatno zgoščena sidra pod kamnitimi okenskimi policami, tesnilnimi trakovi na stikih z okenskimi policami, odkapnimi profili (na vseh zgornjih okenskih špaletah obvezno odkapni profil) in PVC okenskimi	m2	52,00	0,00 €	0,00 €
8,06	Dobava in izdelava toplotne izolacije stropov AB plošče in vertikalnih delov sten atike na fasadni strani v sestavi: grundirni predpremaz, mineralno lepilo na osnovi cementa, vse po ETAG 004 in EAD 040287-00-0404, vodoodporne toplotno izolacijske plošče debeline 5cm, (dolgotrajna difuzijska vodovpojnost WL(T), ki ne sme biti večja od 0,7 in WD(V)1 max 3 vol%), λ≤0,036W/mK, skladna s standardom SIST EN 13163:2013+ A1:2015 in ETIC S v skladu z ETAG 004, razred gorljivosti E po EN 13501-1, sidranje s pritrdili iz plastičnega vložka in kovinskega trna s plastificirano glavo kot npr. PSK (poraba po navodilih proizvajalca oz min 6kos/m2), 2x lepilna malta oz. izravnalna mineralna malta na osnovi cementa, vse po ETAG 004 in EAD 040287-00-0404 z vmesno plastificirano stekleno armirno mrežico (dim. mrežice 4x4 mm, površinska teža ≥ 145 g/m² natezna trdnost ≥ 2000 N/50mm) s popolnim prekritjem, predpremazom in paroprepustnim silikonskim zaključnim fasadnim slojem zrnavost 2 mm, kompletno z vsemi ojačitvenimi profili robov oken, vogalov in vrat, dodatno zgoščena sidra pod kamnitimi okenskimi policami, tesnilnimi trakovi na stikih z okenskimi policami, odkapnimi profili (na vseh zgornjih okenskih špaletah obvezno odkapni profil) in PVC okenskimi profili.	m2	95,00	0,00 €	0,00 €
8,07	Čiščenje AB okroglih stebrov fi 40cm, brušenje stikov opažnih plošč z diamantno brusilko, odstranitev večjih delcev cementnega mleka ter obdelava betona v sestavi: grundirni predpremaz, 2x lepilna malta oz. izravnalna mineralna malta na osnovi cementa, vse po ETAG 004 in EAD 040287-00-0404 z vmesno plastificirano stekleno armirno mrežico (dim. mrežice 4x4 mm, površinska teža ≥ 145 g/m² natezna trdnost ≥ 2000 N/50mm) s popolnim prekritjem, predpremazom in paroprepustnim silikonskim zaključnim fasadnim slojem zrnavost 2 mm.	m2	56,00	0,00 €	0,00 €
	FASADERSKA DELA SKUPAJ:				**0,00 €**

9,00 KLJUČAVNIČARSKA in PASARSKA DELA

Splošna določila, ki jih je potrebno zajeti v ceni posamezne postavke:

OPOMBA: Delovni, pomožni in lovilni odri niso upoštevani in jih mora ponudnik sam predvideti in vkalkulirati v ceno posamezne storitve.

Dela je potrebno izvajati po veljavnih tehničnih predpisih in normativih skladno z obveznimi SIST. Material mora po kvaliteti ustrezati določilom veljavnih/aktualnih predpisov in standardov. Delovni, pomožni in lovilni odri niso upoštevani in jih mora ponudnik sam predvideti in vkalkulirati v ceno posamezne storitve.

Obdelava površine: Naročnika je potrebno pravočasno obveščati o prevzemu očiščenih izdelkov pred nanosom osnovnega premaza. Finalna obdelava konstrukcij mora biti zajeta pri ceni končnega izdelka. Barva po izboru projektanta po RAL lestvici.

	Ostali tehnični pogoji: Pred pričetkom del je izvajalec dolžan preveriti vse količine in dejanske mere na objektu. Za vse vgrajene elemente je potrebno sprotno dostavljati dokazila o ustreznosti materiala, za konstrukcijske elemente pa je potrebno dostaviti tudi poročilo pooblaščene institucije o ustreznosti izvedbe. Stroške pridobitve a-testov in poročil je potrebno upoštevati v ceni. Z izvajalcem gradbenih del se je potrebno pravočasno dogovoriti in uskladiti vgradnjo raznih podlog, ki služijo za kasnejšo montažo elementov.				
9,01	Razni drobni vroče cinkani in barvani ključavničarski izdelki, ki jih pred pričetkom del ni mogoče predvideti.	kg	150,00	0,00 €	0,00 €
	KLJUČAVNIČARSKA in PASARSKA DELA SKUPAJ:				**0,00 €**

10,00	**KERAMIČARSKA DELA**				
	OPOMBA: Delovni, pomožni in lovilni odri niso upoštevani in jih mora ponudnik sam predvideti in vkalkulirati v ceno posamezne storitve. *Dela je potrebno izvajati po veljavnih tehničnih predpisih in normativih skladno z obveznimi SIST. Material mora po kvaliteti ustrezati določilom veljavnih/aktualnih predpisov in standardov.* *V ceni na enoto mora biti zajeto:izvajalec mora z glavnim izvajalcem uskladiti pogoje za primerno izvedbo površin za polaganje, izvesti pregled že izvedenih površin, izvajalec mora predhodno zagotoviti vzorce keramike, vzorce potrdi projektant, fuge stenske in talne keramika se morajo v največji možni meri ujemati, debelina fug skladno z navodili proizvajalca keramike, pred polaganjem talne keramike v lepilno malto v mokrih prostorih, kjer je izvedena hidroizolacija s polimercementno maso je preveriti stanje omenjene hidroizolacije, pri polaganju pa dela izvajati tako, da se le-ta ne poškoduje, polaganje keramike ob vodovodnih in elektro priključkih izvesti tako, da so stiki pokriti s rozetami, izvajalec mora zagotoviti dodatno keramiko za morebitno menjavo v času uporabe objekta (1-3% površine) - po dogovoru z investitorjem.* *Izravnava betonov pred polaganjem keramike na stopnicah s suhim betonom mora biti upoštevana v ceni na enoto.*				
10,01	Dobava in izdelava dvokomponentna fleksibilna hidroizolacijskega premaza na cementni osnovi premaz mokrih prostorov v 2 slojih, predpremazom in vstavljanjem armirne mrežice iz alkalno odpornih vlaken (4x4,5mm okenca) med prvi in drugi sloj kot npr. Mapei Mapelastik, debeline min. debelina premaza 3mm, vključno s pripravo, izravnavo in finim čiščenjem podlage. MOKRI PROSTORI IN ZUNANJI PREDPROSTOR.	m2	85,00	0,00 €	0,00 €
10,02	Nabava, dobava in polaganje - lepljenje fleksibilnih trakov širine do 120 mm na stik horizontale z vertikalo: gumirani poliesterski trak, vogalni elementi in manšete za tesnjenje robov, vogalov, instalacijskih prebojev in dilatacijskih reg. Izdela se ga kot dodatno tesnjenje med stenskimi in stensko talnimi regami vseh vrst konvencionalnih podlag, ki so obdelane z hidroizolacijskim premazom na bazi cementa, polimernih dodatkov in kremenčevega peska (npr: Mapelastic) ali hidroizolacijski premaz na bazi cementa, polimerov in hidrofobirnih dodatkov (kot npr.: Mapei Band elastični trak) uporabljeno kot dodatno tesnjenje instalacijskih priključkov in odtokov v sanitarijah in kuhinjah. Položeno po navodilih proizvajalca.	m1	85,00	0,00 €	0,00 €
10,03	Dobava in polaganje stenskih keramičnih ploščic dim. 30/30cm po izboru naročnika na visokofleksibilno cemetno lepilo na stene sanitarij, vključno s fugiranjem z vodoodbojno in protiglivično fugirno maso (DropEffect®). (kot npr. Mapei - KERACOLOR ali tehnično enakovredno). Vsi vogalni stiki zatesnjeni s sanitarnih silikonskim kitom. V ceni je potrebno zajeti dobavo in montažo robnih in vogalnih Al letev. Vključno s predhodno pripravo podlage s premazom za boljši oprijem.	m2	32,00	0,00 €	0,00 €

10,04	Dobava in polaganje stenskih keramičnih ploščic imitacija kamna dim. 60/60cm po izboru naročnika na visokofleksibilno cemetno lepilo na stene vežice, vključno s fugiranjem z vodoodbojno in protiglivično fugirno maso (DropEffect®). (kot npr. Mapei - KERACOLOR ali tehnično enakovredno). Vsi vogalni stiki zatesnjeni s sanitarnih silikonskim kitom. V ceni je potrebno zajeti dobavo in montažo robnih in vogalnih Al letev. Vključno s predhodno pripravo podlage s premazom za boljši oprijem.	m2	72,00	0,00 €	0,00 €
10,05	Dobava in polaganje talne porcelan gress keramike dim. 30/30cm po izboru naročnika, na visokofleksibilno cementno lepilo za talno gretje, vključno s fugiranjem z vodoodbojno in protiglivično fugirno maso (DropEffect®). (npr. Mapei - KERACOLOR ali tehnično enakovredno) in predhodno pripravo podlage s premazom za boljši oprijem. Sanitarije.	m2	8,20	0,00 €	0,00 €
10,06	Dobava in polaganje talne porcelan gress keramike dim. 40/40cm po izboru naročnika, na visokofleksibilno cementno lepilo za talno gretje, vključno s fugiranjem z vodoodbojno in protiglivično fugirno maso (DropEffect®). (npr. Mapei - KERACOLOR ali tehnično enakovredno) in predhodno pripravo podlage s premazom za boljši oprijem. Kuhinja, hodnik, shramba.	m2	27,00	0,00 €	0,00 €
10,07	Dobava in polaganje talne porcelan gress keramike imitacija kamna dim. 60/60cm po izboru naročnika, na visokofleksibilno cementno lepilo za talno gretje, vključno s fugiranjem z vodoodbojno in protiglivično fugirno maso (DropEffect®). (npr. Mapei - KERACOLOR ali tehnično enakovredno) in predhodno pripravo podlage s premazom za boljši oprijem. Vežici.	m2	48,00	0,00 €	0,00 €
10,08	Dobava in polaganje talne protizdrsne R11 porcelan gress keramike imitacija kamna, keramika za zunanje površine, dim. 60/60cm po izboru naročnika, na visokofleksibilno cementno lepilo za zunanje površine, vključno s fugiranjem z vodoodbojno in protiglivično fugirno maso (DropEffect®). (npr. Mapei - KERACOLOR ali tehnično enakovredno) in predhodno pripravo podlage s premazom za boljši oprijem. Zunanji predprostor.	m2	68,00	0,00 €	0,00 €
10,09	Dobava in oblaganje nizkostenske obrobe rezane in gres ploščic, višine 7cm, stik med talno keramiko in stensko obrobo zatesnjen s silikonskim kitom.	m1	125,00	0,00 €	0,00 €
10,10	Dobava in polaganje alu letvic na stiku z drugimi talnimi oblogami.	m1	25,00	0,00 €	0,00 €
	KERAMIČARSKA DELA SKUPAJ:				**0,00 €**

11,00	**KAMNOSEŠKA IN TERACERSKA DELA**				
	OPOMBA: Delovni, pomožni in lovilni odri niso upoštevani in jih mora ponudnik sam predvideti in vkalkulirati v ceno posamezne storitve. *Dela je potrebno izvajati po veljavnih tehničnih predpisih in normativih skladno z obveznimi SIST. Material mora po kvaliteti ustrezati določilom veljavnih/aktualnih predpisov in standardov.* *V ceni na enoto mora biti zajeto:izvajalec mora z glavnim izvajalcem uskladiti pogoje za primerno izvedbo površin za polaganje, izvesti pregled že izvedenih površin, izvajalec mora predhodno zagotoviti vzorce naravnega kamna, vzorce potrdi projektant, fuge se morajo v največji možni meri ujemati, debelina fug skladno z navodili proizvajalca.* *Izravnava betonov pred polaganjem kamnite obloge na stopnicah s suhim betonom mora biti upoštevana v ceni na enoto.*				
11,01	Dobava in montaža notranjih okenskih polic iz tehničnega kamna (do 94 % naravnega kremena kristaliziran silicijev dioksid in anorganskih materialov: nenasičene poliestrske smole, pigmenti in protibakterijske zaščite v obliki srebrovih ionov), barve po izboru naročnika, širine 15 cm in debeline 2 cm, površinska obdelava polirana vključno s sprednjim vidnim robom, polaganje v debeloslojno lepilo. Vse komplet po detajlu in navodilih projektanta.	m1	4,00	0,00 €	0,00 €
11,02	Kompletna izdelava oz. dobava betonskih podstavkov za krsto v poslovilni vežici. Podstavek naj bo tlorisnih dim. 250/120cm, višine 60-70cm, z vsemi potrebnimi deli. Betonski podstavek je lahko oz. mora biti izdelan v delavnici razdeljen na dele, da bo mogoč vnos in montaža v prostor, tehnologijo izvajalec pred pričetkom del nujno pošlje v potrditev OVP in naročniku. Sidranje ali lepljenje na mikroarmiran cementni estrih zajeti v ceni. Končna obdelava betonov je predhodno brušenje, kitanje lukenj in morebitnih stikov, ter večkratno brušenje in poliranje do želenega videza betonskih vidnih delov površin in kasnejša impregnacija z brezbarvno silifobno zaščito na osnovi metakrilnih smol, ki na površini ustvari vodoodbojen in paropropusten zaščitni film. Kot npr. Sikagard®-680 S Betoncolor ali podobno.	kpl	2,00	0,00 €	0,00 €
	KAMNOSEŠKA DELA SKUPAJ:				**0,00 €**

12,00	**SUHOMONTAŽNA IN SLIKOPLESKARSKA DELA**				
	Dela je potrebno izvajati po veljavnih tehničnih predpisih in normativih skladno z obveznimi SIST. Material mora po kvaliteti ustrezati določilom veljavnih/aktualnih predpisov in standardov. *Dogovorjeni standard za mavčno-kartonske stene je avstrijski standard ONORM B 2206 ter za spuščene kasetne in lamelne stropove privzeti standard SIST EN 13964. Za vse zahteve mora izvajalec izkazati s certifikati in Izjavami o lastnostih.* *Stike spuščenih akustičnih stropov s stenami in okenskimi konstrukcijami (Al profil) se izvede z ločilnim trakom - drsni stik.* *V vseh prostorih, kjer se montirajo spuščeni stropovi se po obodih izvede pas z polnimi mavčnokartonskimi ploščami v širini 30 cm. Zajeto v posebni postavki.*				

	V ceni na enoto upoštevati izdelavo izrezov, prebojev, stikov, lomov. *Pri predelnih stenah upoštevati ojačitev vogalov in vratnih odprtin z vogalnim profilom iz pocinkane jeklene pločevine.*				
12,01	Dobava in montaža spuščenega stropa iz mineralnih plošč, dimenzije plošč je 600 x 600 mm, debelina 19 mm. Delno zakrita in vidna bela podkonstrukcija s širino 24 mm je spuščena do 50 cm. Bela vidna podkonstrukcija je položena v razmaku v 60 cm. Plošče z belo akustično tkanino in ravnim robom, se položi med belo kovinsko podkonstrukcijo po navodilih proizvajalca. Strop je potrebno prilagoditi svetlobnim pasom svetilk po celi dolžini prostora. Vključno z zaključnim senčnim profilom 24/15/8/15 mm. Plošče imajo povprečno absorpcijo zvoka αw = 0,70 po EN ISO 11654. Plošče so odporne na relativno zračno vlago do 95%. Plošče so v razredu gradiva A2-s1,d0 po EN 13501-1 in stopnja požarne odpornosti REI 90 po DIN EN 1365-2. Kot Armstrong Ultima +, sistem C, ali enakovredno. Vključno z izrezi za vgradne elemente (luči, difuzorji,...).	m2	26,00	0,00 €	0,00 €
12,02	Dobava in montaža spuščenih stropov za obrobne pasove iz mavčnokartonskih plošč. Podkonstrukcija je pocinkana in sestoji iz UD in CD profilov .Prehod na AMF strop s T Profilom 24/38 mm, barva po dogovoru s projektantom. Širina pasu od 10 do 20 cm. Vključno z izrezi za vgradne elemente (luči, difuzorji,...). Stiki so 2x kitani in bandažirani.	m2	12,00	0,00 €	0,00 €
12,03	Kitanje - STIČENJE vogalov sten in stropov in stikov sten ter stropov z drugimi stavbnimi elementi z enokomponentno tesnilno akrilno maso za trajnoelastično tesnjenje poroznih materialov z možnostjo barvanja.	m1	120,00	0,00 €	0,00 €
12,04	Brušenje, delno kitanje, čiščenje, odpraševanje in barvanje vidnih delov lesenega ostrešja do dimenzij 12/16cm (lesena konstrukcija svetlobnika). Barvanje z barvami za les na vodni osnovi za zaščito pred vremenskimi in drugimi zunanjimi vplivi, barve naj vsebujejo konzervans filma, za preprečevanje razvoja alg in plesni. Barva izdelana iz akrilnih smol, vremensko obstojni pigmenti, konzervans filma, aditivi in voda. Premaz naj se izvede minimalno z 1x osnovni (primer) in 2x končni premazom.	m2	42,00	0,00 €	0,00 €
12,05	2x kitanje in glajenje ter brušenje ometanih sten in stropov s predhodnim premazom z akril emulzijo na osnovi vodne disperzije (glavne sestavine: akrilatno vezivo, celulozno gostilo, voda) za ustrezno pripravo podlage pred kitanjem. Kitanje v debelini 0-3mm z notranjo disperzijsko izravnalno maso (glavne sestavine: stirenakrilatno vezivo, fina kalcitna polnila, celulozno gostilo, voda) za fino glajenje sten in stropov. Izravnalna masa mora imeti min. paroprepustnost po EN ISO 7783-2: koeficient μ <40, vrednost Sd (d = 3 mm): <0,12 razred I (visoka paroprepustnost).	m2	210,00	0,00 €	0,00 €
12,06	Dobava in vgradnja zaščitnih alu vogalnikov na robove sten.	m1	15,00	0,00 €	0,00 €

12,07	Slikanje ometanih sten in stropov na osnovi vodne disperzije polimernih veziv (glavne sestavine: vinilacetatno vezivo, fina kalcitna in alumosilikatna polnila, titanov dioksid, celulozna gostila, voda), krpanje, osnovni premaz z akril emulzijo na osnovi vodne disperzije (glavne sestavine: akrilatno vezivo, celulozno gostilo, voda) in 2x končni premaz. Barva mora imeti min. paroprepustnost po EN ISO 7783-2: vrednost Sd (d = 100 µm): <0,03 razred I (visoka paroprepustnost), vsebnost lahko hlapnih organskih snovi HOS (VOC) (g/l): <1 zahteva EU VOC – kategorija A/a (od 01.01.2010): <30.	m2	210,00	0,00 €	0,00 €
	SLIKOPLESKARSKA DELA SKUPAJ:				**0,00 €**

13,00	**KANALIZACIJSKA DELA :**				
	Dela je potrebno izvajati po veljavnih tehničnih predpisih in normativih skladno z obveznimi SIST. Material mora po kvaliteti ustrezati določilom veljavnih/aktualnih predpisov in standardov.				
	Dela je potrebno izvajati po veljavnih tehničnih predpisih in normativih skladno z obveznimi SIST. Material mora po kvaliteti ustrezati določilom veljavnih/aktualnih predpisov in standardov. V ponudbenih cenah je zajeti tudi strošek zaščite izvedenih del med posameznimi fazami del. V ceni postavke zajeti tudi prenos in risanje višin na različne dele objekta za ostale izvajalce.				
	V ceni postavke upoštevati izvedbo, material, vse zunanje in notranje transporte, ter vsa pomožna dela skladno z normativi v gradbeništvu.				
	Vgrajeni material za ta dela mora po kvaliteti ustrezati določilom veljavnih tehničnih predpisov				
	DRENAŽA				
13,01	Zakoličba kanalizacije, smerno in višinsko z označbo smeri in višin na količkih in postavitev profilov.	m1	35,00	0,00 €	0,00 €
13,02	Strojni izkop jarkov v zemljini III. in IV. kategorije, globine do 1,50m in širine do 0,5m, z odvozom 30% na stalno deponijo H=20 km, 70% odmet na rob izkopa; povezava drenaže na revizijski jašek.	m3	30,00	0,00 €	0,00 €
13,03	Dobava in polaganje trdih rebrastih drenažnih cevi Φ110mm, 2/3 perforacija zgoraj, položenih na podložni beton C12/15, debeline 10cm, poraba betona 0,06m3/m¹, zavite z ovojem iz politlaka gramature 200g/m2, poraba 2 m2/m1in obsipom s prano seperacijo granulacije 16-32 mm, poraba 0,25m3/m1.	m1	35,00	0,00 €	0,00 €
13,04	Priklop drenažne cevi na obstoječi meteorni kanal ali nov meteorni jašek, z izdelavo preboja, priključitvijo in fino obdelavo s cementno malto.	kos	2,00	0,00 €	0,00 €
13,05	Zasip v plasteh po 20cm z izkopanim materialom, s komprimiranjem do predpisane zbitosti.	m3	21,00	0,00 €	0,00 €
13,06	**METEORNA**				0,00 €
13,07	Zakoličba cevi, smerno in višinsko z označbo smeri in višin na količkih in postavitev profilov.	m1	62,00	0,00 €	0,00 €
13,08	Strojni izkop jarkov v zemljini III. in IV. kategorije, globine do 2,00m in širine do 1,00m. V ceni zajeti tudi razpiranje jarkov. Z nakladanjem in odvozom na stalno deponijo do 20 km s stroški deponiranja.	m3	50,00	0,00 €	0,00 €
13,09	Ročno planiranje dna jarka z izkopom ali dosipom finega peska 0-4mm do 0,03m3/m2 z natančnostjo ± 3cm.	m2	30,00	0,00 €	0,00 €
13,10	Dobava in polaganje PVC-UK SN 4 kanalizacijskih cevi z vsemi fazonskimi kosi in polnim obbetoniranjem.				0,00 €
13,11	Ø 110 mm	m1	10,00	0,00 €	0,00 €
13,12	Ø 150 mm	m1	52,00	0,00 €	0,00 €
13,13	Dobava in vgradnja fazonski PVC-UKC kos žabji pokrov za cev dn 150mm.	kos	2,00	0,00 €	0,00 €

13,14	Dobava in montaža R.J. peskolova iz PE polietilena visoke gostote PEHD, standarda SIST EN 13598-2, krožnega prereza 40 cm, globine 1,5 m, z zaključno AB ploščo, izravnalnim obročom Rf 40/40cm povozni pokrov za vgradnjo tlakovcev ali talne keramike. Vključno z izkopom, zasipom, podložnim betonom C 16/20, izdelavo vtoka in iztoka, ter obdelavo jaška, vsemi deli/predelavami in materialom za priklop na obstoječo	kos	4,00	0,00 €	0,00 €
13,15	Dobava in montaža R.J. peskolova cestnega požiralnik iz iz PE polietilena visoke gostote PEHD, standarda SIST EN 13598-2, krožnega prereza 50 cm, globine 1,5 m, z zaključno AB ploščo, izravnalnim obročom in LTŽ 25t povozno rešetko dim 40/40cm. Vključno z izkopom, zasipom, podložnim betonom C 16/20, izdelavo vtoka in iztoka, ter obdelavo jaška, vsemi deli/predelavami in materialom za priklop na obstoječo cev, tesnilom. Vse komplet z delom in materialom.	kos	1,00	0,00 €	0,00 €
13,16	Dobava in montaža R.J. jaška iz iz PE polietilena visoke gostote PEHD, standarda SIST EN 13598-2, krožnega prereza 60 cm, globine do 1,5m, z zaključno AB ploščo, izravnalnim obročom in Rf 40/40cm povozni pokrov za vgradnjo tlakovcev ali talne keramike.. Vključno z izkopom, zasipom, podložnim betonom C 16/20, izdelavo vtoka in iztoka, ter obdelavo jaška, vsemi deli/predelavami in materialom za priklop na obstoječo cev, tesnilom. Vse komplet z delom in materialom.	kos	3,00	0,00 €	0,00 €
13,17	Dobava in vgradnja linijskega požiralnika polno obbetoniranje, s pocinkanim robom ter LTŽ rešetko obremenitve D 25T, v ceni upoštevati tudi končni čistilni peskolov element, po pripadajočem sistemu izbranega linijskega požiralnika. V čistilnem elemntu vedro in mreža za čiščenje nesnage, svetle širine 150 mm in višine 160mm, na stiku z asfaltom kitanje stika z bitumenskim kitom.	m1	3,60	0,00 €	0,00 €
13,18	Dobava in vgrajevanje kvalitetnega čistega separiranega drobljenca 0-32 mm, skladno s TSC 06.200 z vgrajevanjem v slojih po 20cm do skupne debeline do 60cm s komprimiranjem do nosilnosti Ms= 80 Mpa. V ceni upoštevati stroške meritve nosilnosti skomprimiranih tal izvedenih s strani pooblaščenega in zato usposobljenega podjetja. Število meritev se določi na mestu samem po navodilih nadzornega organa.	m3	15,00	0,00 €	0,00 €
13,19	Priključitev nove meteorne kanalizacije na obstoječe revizijske jaške ali cevi ali odtoke v hudournik.	kos	2,00	0,00 €	0,00 €
13,20	Tlačni in vodotesni preizkus kanalizacije pred zasipovanjem od jaška do jaška.	kos	1,00	0,00 €	0,00 €
13,21	Vris v kataster komunalnih naprav.	kos	1,00	0,00 €	0,00 €
13,22	Stroški nadzora upravljalca.	ur	4,00	0,00 €	0,00 €
13,23	**FEKALNA**				0,00 €
13,24	Izdelava ustreznega elaborata zapore oz začasne prometne ureditve državne ceste ter pridobitev ustreznih soglasij DRSI za njegovo delno in popolno zaporo.	kpl	1,00	0,00 €	0,00 €
13,25	Dobava in postavitev prometne signalizacije po elaboratu zapore in njegovo vzdrževanje ter odstranitev po končani gradnji.	dan	30,00	0,00 €	0,00 €
13,26	Zakoličba cevi, smerno in višinsko z označbo smeri in višin na količkih in postavitev profilov.	m1	60,00	0,00 €	0,00 €

13,27	Strojni izkop jarkov in jam za podvrtavanje v zemljini III. in IV. kategorije, globine do 2,50m in širine do 1,00m. V ceni zajeti tudi morebitno razpiranje jarkov. Z nakladanjem in odvozom na stalno deponijo do 20 km s stroški deponiranja.	m3	95,00	0,00 €	0,00 €
13,28	Ročni previdni izkop jarkov v zemljini III. in IV. kategorije, globine do 2,50m in širine do 1,00m. V ceni zajeti tudi morebitno razpiranje jarkov. Z nakladanjem in odvozom na stalno deponijo do 20 km s stroški deponiranja.	m3	10,00	0,00 €	0,00 €
13,29	Ročno planiranje dna jarka z izkopom ali dosipom finega peska 0-4mm do 0,03m3/m2 z natančnostjo ± 3cm.	m2	35,00	0,00 €	0,00 €
13,30	Kompletna izdelava podvrtavanja regionalne ceste z zaščitno kovinsko cevjo z usmerjanjem (naklon-smer). Kovinska cev mora biti min fi 219x6,3mm v katero se vstavi kanalizacijsko UKC SN8 cev fi 150mm na distančnikih za ustrezen padec. Cev in distančniki zajeti v posebni postavki. V ceni na enoto zajeti, prevoz, postavitev z vsemi potrebnimi elementi in garniturami v predpripravljeno gradbeno jamo (zajeta v pos postavki), izdelava podvrtavanja in sprotna vgradnja zaščitne kovinske cevi ter odstranitev in prevoz garniture po končanih delih.	m1	13,00	0,00 €	0,00 €
13,31	Dobava in polaganje PVC-UK SN 4 kanalizacijskih cevi z vsemi fazonskimi kosi in polnim obbetoniranjem.				0,00 €
13,32	Ø 75 mm	m1	5,00	0,00 €	0,00 €
13,33	Ø 110 mm	m1	2,00	0,00 €	0,00 €
13,34	Ø 150mm	m1	52,00	0,00 €	0,00 €
13,35	Dobava in polaganje PVC-UK SN 8 kanalizacijskih cevi z vsemi fazonskimi kosi in polnim obbetoniranjem ali montažo na distančnike v predhodno uvrtano jekleno zaščitno cevjo pod cesto. Naklon cevi po montaži preveriti z daljinskim laserskim nivelirjem vstavljenim v cev.				0,00 €
13,36	Ø 150 mm	m1	12,00	0,00 €	0,00 €
13,37	Dobava in vgrajevanje kvalitetnega čistega separiranega drobljenca 0-32 mm, skladno s TSC 06.200 z vgrajevanjem v slojih po 20cm do skupne debeline do 60cm s komprimiranjem do nosilnosti Ms= 80 Mpa. V ceni upoštevati stroške meritve nosilnosti skomprimiranih tal izvedenih s strani pooblaščenega in zato usposobljenega podjetja. Število meritev se določi na mestu samem po navodilih nadzornega organa.	m3	75,00	0,00 €	0,00 €
13,38	Dobava in montaža R.J.iz PE polietilena visoke gostote PEHD, standarda SIST EN 13598-2, krožnega prereza 80 cm, globine 1,0 m, z zaključno AB ploščo, izravnalnim obročom in INOX protismradnim povoznim pokrovom 5T s tesnilnim robom dim 60×60 cm z dnom za vgradnjo finalne obloge na pokrov tlakovci ali keramika. Vključno z izkopom, zasipom, podložnim betonom C 16/20, izdelavo vtoka in iztoka, ter obdelavo jaška, vsemi deli/predelavami in materialom za priklop na obstoječo cev, tesnilom. Vse komplet z delom in materialom.	kos	2,00	0,00 €	0,00 €

13,39	Dobava in montaža R.J.iz PE polietilena visoke gostote PEHD, standarda SIST EN 13598-2, krožnega prereza 80 cm, globine 1,0 m, z zaključno AB ploščo, izravnalnim obročom in LTŽ 25t protismradnim pokrovom s tesnilnim robom dim 60×60 cm. Vključno z izkopom, zasipom, podložnim betonom C 16/20, izdelavo vtoka in iztoka, ter obdelavo jaška, vsemi deli/predelavami in materialom za priklop na obstoječo cev, tesnilom. Vse komplet z delom in materialom.	kos	1,00	0,00 €	0,00 €
13,40	Dobava in montaža R.J.iz PE polietilena visoke gostote PEHD, standarda SIST EN 13598-2, krožnega prereza 80 cm, globine 2 m, z zaključno AB ploščo, izravnalnim obročom in LTŽ 40t protismradnim pokrovom s tesnilnim robom dim 50×50 cm. Vključno z izkopom, zasipom, podložnim betonom C 16/20, izdelavo vtoka in iztoka, ter obdelavo jaška, vsemi deli/predelavami in materialom za priklop na obstoječo cev, tesnilom. Vse komplet z delom in materialom.	kos	2,00	0,00 €	0,00 €
13,41	Dobava in montaža R.J.iz PE polietilena visoke gostote PEHD, standarda SIST EN 13598-2 krožnega prereza 80 cm, globine 2 m, z zaključno AB ploščo, izravnalnim obročom in LTŽ 40t protismradnim pokrovom s tesnilnim robom dim 50×50 cm. Vključno z izkopom, zasipom, podložnim betonom C 16/20, izdelavo vtoka in iztoka, ter obdelavo jaška, vsemi deli/predelavami in materialom za priklop na obstoječo cev, tesnilom. Vse komplet z delom in materialom. PRIKLJUČNI NASADNI JAŠEK NA OBSTOJEČI FEKALNI KANAL, KI JE FI 80 CM.	kos	1,00	0,00 €	0,00 €
13,42	Tlačni in vodotesni preizkus kanalizacije pred zasipovanjem od jaška do jaška.	kos	1,00	0,00 €	0,00 €
13,43	Vris v kataster komunalnih naprav.	kos	1,00	0,00 €	0,00 €
13,44	Stroški nadzora upravljalca.	ur	8,00	0,00 €	0,00 €
13,45	**VODOVODNO OMREŽJE**				
13,46	Zakoličba cevi, smerno in višinsko z označbo smeri in višin na količkih in postavitev profilov.	m1	10,00	0,00 €	0,00 €
13,47	Strojni izkop jarkov v zemljini III. in IV. kategorije, globine do 1,50m in širine do 1,00m. V ceni zajeti tudi razpiranje jarkov. Z nakladanjem in odvozom na stalno deponijo do 20 km s stroški deponiranja.	m3	5,00	0,00 €	0,00 €
13,48	Ročni previdni izkop jarkov v zemljini III. in IV. kategorije, globine do 2,50m in širine do 1,00m. V ceni zajeti tudi morebitno razpiranje jarkov. Z nakladanjem in odvozom na stalno deponijo do 20 km s stroški deponiranja.	m3	2,00	0,00 €	0,00 €
13,49	Ročno planiranje dna jarka z izkopom ali dosipom finega peska 0-4mm do 0,03m3/m2 z natančnostjo ± 3cm.	m2	5,00	0,00 €	0,00 €
13,50	Dobava in polaganje zaščitne cevi iz PE-HD za zaščito telekomunikacijskih in elektroenergetskih kablov fi 110mm, s spojkami in vsemi potrebnimi kosi; vključno z vsemi potrebnimi deli.	m1	15,00	0,00 €	0,00 €
13,51	Obbetoniranje obstoječega vodovodnega omrežja na mestu gradnje, po navodilih upravljalca.	m3	3,00	0,00 €	0,00 €
13,52	Obsip cevi vodovoda s finim peskom 0-4mm po obodu min 30cm.	m3	1,00	0,00 €	0,00 €
13,53	Dobava in polaganje PVC opozorilnega traku VODOVOD z alu trakom za lažjo detekcijo.	m1	15,00	0,00 €	0,00 €

13,54	Dobava in vgrajevanje kvalitetnega čistega separiranega drobljenca 0-32 mm, skladno s TSC 06.200 z vgrajevanjem v slojih po 20cm do skupne debeline do 60cm s komprimiranjem do nosilnosti Ms= 80 Mpa. V ceni upoštevati stroške meritve nosilnosti skomprimiranih tal izvedenih s strani pooblaščenega in zato usposobljenega podjetja. Število meritev se določi na mestu samem po navodilih nadzornega organa.	m3	2,00	0,00 €	0,00 €
13,55	Gradbena pomoč KV delavec pri montaži.	ura	5,00	0,00 €	0,00 €
	KANALIZACIJSKA DELA:				**0,00 €**

14,00	**ZUNANJA UREDITEV**				
	Dela je potrebno izvajati po veljavnih tehničnih predpisih in normativih skladno z obveznimi SIST. Material mora po kvaliteti ustrezati določilom veljavnih/aktualnih predpisov in standardov. *Dela je potrebno izvajati po veljavnih tehničnih predpisih in normativih skladno z obveznimi SIST. Material mora po kvaliteti ustrezati določilom veljavnih/aktualnih predpisov in standardov. V ponudbenih cenah je zajeti tudi strošek zaščite izvedenih del med posameznimi fazami del. V ceni postavke zajeti tudi prenos in risanje višin na različne dele objekta za ostale izvajalce.* *V ceni postavke upoštevati izvedbo, material, vse zunanje in notranje transporte, ter vsa pomožna dela skladno z normativi v gradbeništvu.* *Vgrajeni material za ta dela mora po kvaliteti ustrezati določilom veljavnih tehničnih predpisov*				
14,01	Široki strojni izkop za izvedbo nove zunanje ureditve, z bagerjem v zemljišču III. in IV.ktg, z nakladanjem na prevozno sredstvo in prevoz na stalno deponijo do 20 km s stroški deponiranja.	m3	65,00	0,00	0,00 €
14,02	Dobava in vgrajevanje kvalitetnega čistega separiranega drobljenca 0-32 mm, skladno s TSC 06.200 z vgrajevanjem v slojih po 15cm do skupne debeline do 30cm s komprimiranjem do nosilnosti Ms= 45 Mpa. V ceni upoštevati stroške meritve nosilnosti skomprimiranih tal izvedenih s strani pooblaščenega in zato usposobljenega podjetja. Število meritev se določi na mestu samem po navodilih nadzornega organa. Na mestu tlakovanih in asfaltiranih površin.	m3	60,00	0,00 €	0,00 €
14,03	Dobava in vgradnja filca - geotekstil (mehansko utrjeno geotekstilije iz neskončnih niti, izdelane iz UV stabiliziranega polipropilena) lastnosti min. 400g, natezna trdnost 21,5 po EN ISO 10319, za prepečevanje mešanja nekvalitetne zemljine s tamponskim materialom, kot npr. TenCate Polyfelt TS 65. Na mestu novo tlakovanih površin.	m2	180,00	0,00 €	0,00 €
14,04	Zakoličba robnikov smerno in višinsko z označbo smeri in višin na količkih in postavitev profilov.	m1	56,00	0,00 €	0,00 €
14,05	Dobava polaganje robnikov velikosti do 15x25x100cm iz naravnega rezanega kamna granit, skupaj s potrebnim izkopom, zasipom, betonsko podlogo in delnim obbetoniranjem, rezanjem, fugiranjem in razplaniranjem viška izkopa v neposredni okolici.	m1	45,00	0,00 €	0,00 €
14,06	Dobava polaganje robnikov velikosti do 15x25x25cm iz naravnega rezanega kamna granit, skupaj s potrebnim izkopom, zasipom, betonsko podlogo in delnim obbetoniranjem, rezanjem, fugiranjem in razplaniranjem viška izkopa v neposredni okolici.	m1	11,00	0,00 €	0,00 €
14,07	Fino planiranje, valjanje in posipanje z drobljenim peskom 0-8mm v projektiranih padcih pred polaganjem asfalta ali tlakovcev.	m2	180,00	0,00 €	0,00 €

14,08	Dobava in polaganje betonskih tlakovcev debeline 10cm, sive barve po izbiri investitorja na prej utrjeno tamponsko nasutje (že v postavki zgoraj), vključno s polaganjem drenažne folije kot Geoprom in nasutjem iz finega peska 4-8mm debeline 3-4cm. Fugiranje je potrebno izvesti s kvalitetno kremenčevo fugirno mivko, katero se ustrezno utrdi z vibracijsko ploščo; povozne površine z avtomobili; tlakovci po izboru investitorja.	m2	95,00	0,00 €	0,00 €
14,09	Predbrizg stikov in nevezane nosilne plasti pri vročem asfaltiranju s kationsko emulzijo HB - 40K .	m2	80,00	0,00 €	0,00 €
14,10	Dobava izdelava in vgradnja nosilne plasti iz bituminizirane zmesi AC 16 base B50/70 A4 v debelini 6cm in dobava, izdelava in vgradnja obrabne-zaporne plasti bitumenskega betona AC 8 surf B50/70 A4 v debelini 3 cm na povoznih površinah.	m2	80,00	0,00 €	0,00 €
14,11	Humuziranje zelenic debeline do 20 cm z razstiranjem obstoječega humusa deponiranega na gradbišču.	m2	50,00	0,00 €	0,00 €
14,12	Zatravitev zelenic seme 0,02 kg/m², gnoj 0,05 kg/m² z nego do zatravitve.	m2	50,00	0,00 €	0,00 €
14,13	Zasaditev in nega dreves Lipa. V ceni na enoto upoštevati izkop za sadilno jamo ustrezne velikosti, začasno opiranje, dobava in vgradnja substrata za sajenje drevnine z mešanjem obstoječe zemljine, zalivanje z vodo in končnim obsutjem. V ceni upoštevati tudi nego drevesa do popolnega vrastja drevesa. Drevo ob saditvi mora biti višine min 2,00m.	kos	3,00	0,00 €	0,00 €
	ZUNANJA UREDITEV SKUPAJ:				**0,00 €**
15,00	**TUJE STORITVE**				
15,01	Projektantski nadzor za čas investicije.	ura	30,00	0,00 €	0,00 €
15,02	Gradbeni nadzor gradnje, ki vključuje nadzor nad gradbeno obrtniškimi in inštalacijskimi deli skladno z GZ-1.	kpl	1,00	0,00 €	0,00 €
15,03	Izdelava varnostnega načrta, v skladu z določbami uredbe o zagotavljanju varnosti in zdravja pri delu na začasnih in premičnih gradbiščih in upoštevanjem danih pogojev.	kos	1,00	0,00 €	0,00 €
15,04	Koordinacija varstva pri delu.	kos	1,00	0,00 €	0,00 €
15,05	Izdelava PID dokumentacije, geodetskega posnetka novega objekta s komunalno infrastrukturo in ZU in NOV dokumentacije za pridobitev uporabnega dovoljenja.	kpl	1,00	0,00 €	0,00 €
	TUJE STORITVE SKUPAJ:				**0,00 €**
16,00	**NEPREDVIDENA DELA 10%**				**0,00 €**

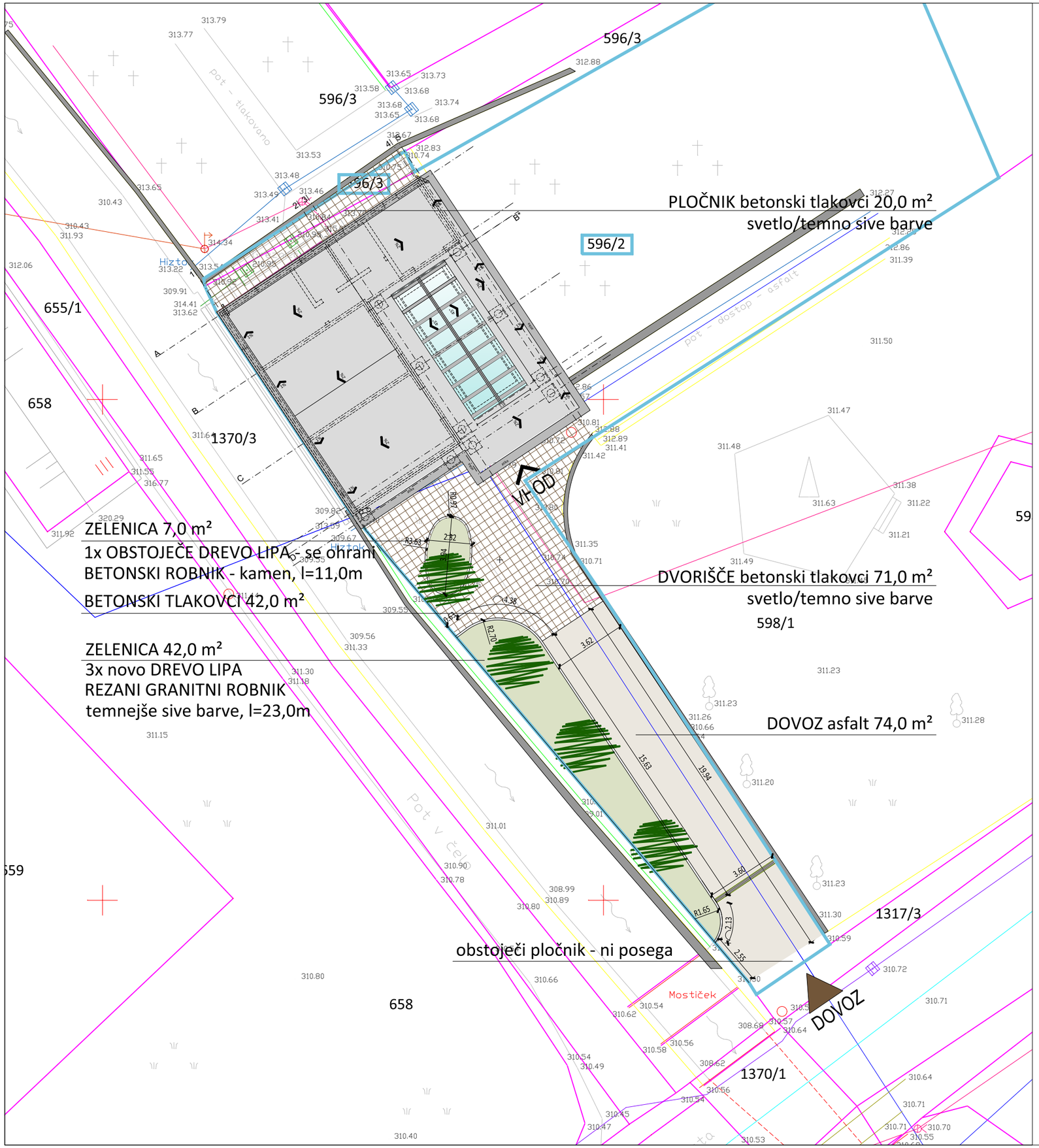

LEGENDA:

- zemljišče parc. št. *364, 596/2 in 596/3 k.o. 2344 Cerkno
- ZELENICA - trava, drevesa
- DOVOZ - asfalt
- DVORIŠČE, PLOČNIK - betonski tlakovci
- dostop
- drevo - lipa

ARHITEKTURA.BO
PROJEKTIRANJE NADZOR SVETOVANJE
BARBARA OBLAK S.P.
ROŽNA ULICA 2A, 5280 IDRIJA
M 031 652 273
@ ARHITEKTURA.BO@SIOL.COM

INVESTITOR	Krajevna skupnost Cerkno Bevkova ulica 8 5282 Cerkno	OBJEKT / LOKACIJA	POSLOVILNA VEŽICA parc.št.:*364, 596/2, 596/3 k.o. 2344 Cerkno
		VSEBINA / NASLOV RISBE	SITUACIJA ZUNANJE UREDITVE
ŠTEVILKA PROJEKTA	8/22	ŠTEVILKA NAČRTA	8/22
NAČRT	1 - NAČRT ARHITEKTURE		
FAZA	PZI		
VODJA PROJEKTA	BARBARA OBLAK u.d.i.a.	ID. ŠT.	PA*ZAPS 1571
MERILO	1:200		
ODGOVORNA OSEBA PROJEKTANTA	BARBARA OBLAK	ID. ŠT.	
DATUM	oktober 2022		
SODELAVEC	MOJCA PELHAN u.d.i.a.	ŠTEVILKA RISBE	1

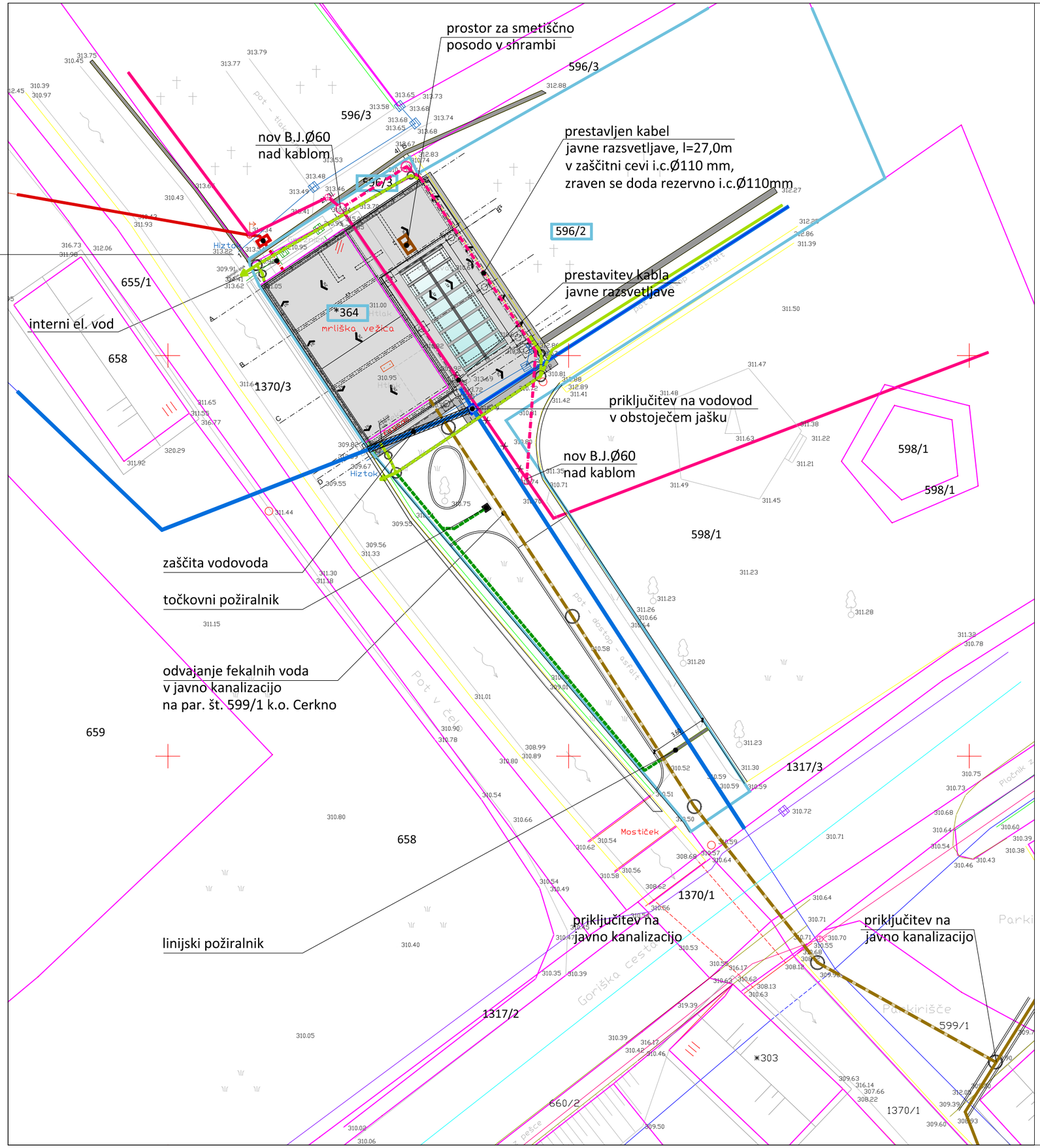

LEGENDA:

zemljišče parc. št. *364, 596/2 in 596/3 k.o. 2344 Cerkno

priključki na GJI:

- električni vod - obstoječe
- električni vod - priključek
- vodovod - obstoječe
- fekalna kanalizacija - obstoječe
- priključek na fekalno kanalizacijo - novo
- meteorna strešna kanalizacija - obstoječe
- meteorna strešna kanalizacija - novo
- meteorna cestna kanalizacija - novo
- javna razsvetljava - obstoječe
- javna razsvetljava - prestavitev

ARHITEKTURA.BO
PROJEKTIRANJE NADZOR SVETOVANJE
BARBARA OBLAK S.P.
Rožna ulica 2a, 5280 Idrija
M: 031 652 273
@: arhitektura.bo@siol.com

INVESTITOR: Krajevna skupnost Cerkno Bevkova ulica 8 5282 Cerkno	OBJEKT / LOKACIJA: POSLOVILNA VEŽICA parc.št.:*364, 596/2, 596/3 k.o. 2344 Cerkno		
	VSEBINA / NASLOV RISBE: SITUACIJA priključkov na GJI		
ŠTEVILKA PROJEKTA: 8/22	ŠTEVILKA NACRTA: 8/22	NACRT: 1 - NAČRT ARHITEKTURE	
		FAZA: PZI	
VODJA PROJEKTA: BARBARA OBLAK u.d.i.a.	ID. ŠT.: PA*ZAPS 1571	MERILO: 1:250	
ODGOVORNA OSEBA PROJEKTANTA: BARBARA OBLAK	ID. ŠT.	DATUM: oktober 2022	
SODELAVEC: MOJCA PELHAN u.d.i.a.		ŠTEVILKA RISBE: 2	

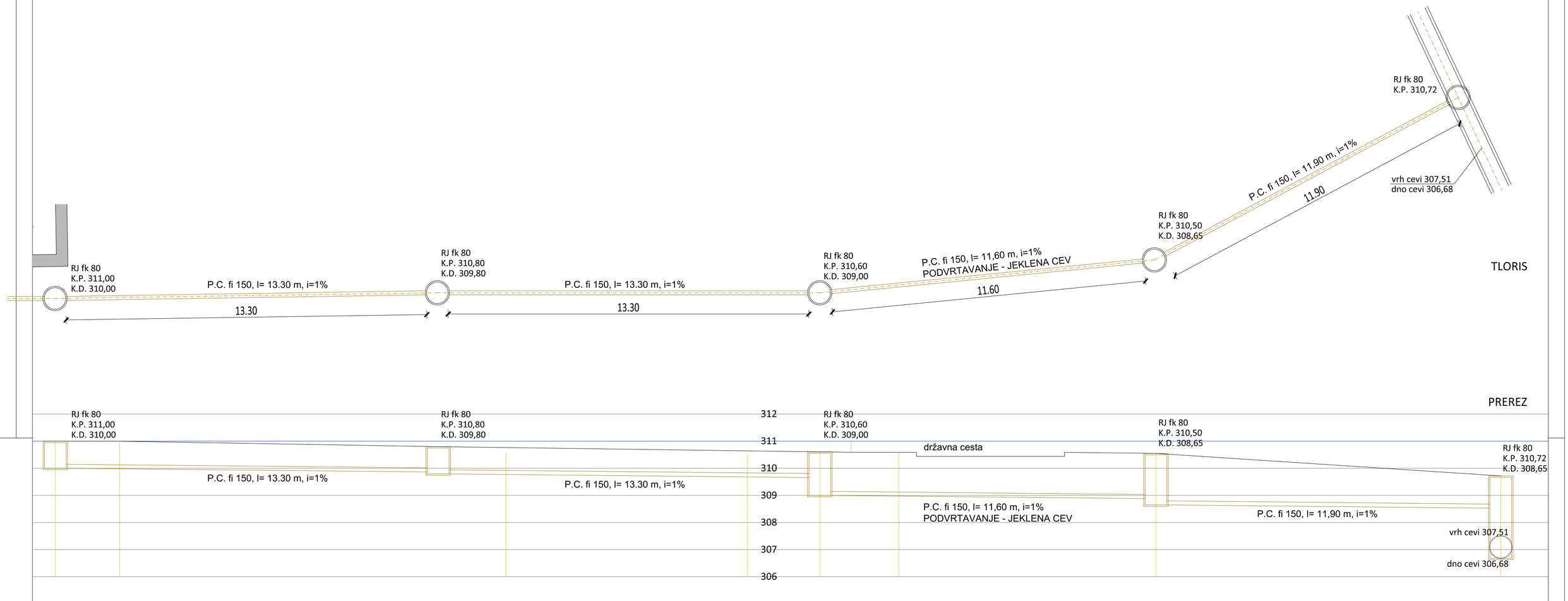

ARHITEKTURA BO
PROJEKTIRANJE NADZOR SVETOVANJE
BARBARA OBLAK S.P.
PEČNA ULICA 2A, 5280 IDRIJA
M: 031 652 273
@: ARHITEKTURA.BO@SIOL.COM

INVESTITOR: Krajevna skupnost Cerkno Bevkova ulica 8 5282 Cerkno	OBJEKT / LOKACIJA: POSLOVILNA VEŽICA parc.št.:*364, 596/2, 596/3 k.o. 2344 Cerkno
	VSEBINA / NASLOV RISBE: PRIKLJUČEK NA KANALIZACIJO
ŠTEVILKA PROJEKTA: 8/22	ŠTEVILKA NAČRTA: 8/22 — NAČRT: 1 - NAČRT ARHITEKTURE
	FAZA: PZI
VODJA PROJEKTA: BARBARA OBLAK u.d.i.a. — ID. Št.: PA*ZAPS 1571	MERILO: 1:100
ODGOVORNA OSEBA PROJEKTANTA: BARBARA OBLAK — ID. Št.:	DATUM: oktober 2022
SODELAVEC: MOJCA PELHAN u.d.i.a.	ŠTEVILKA RISBE: 2.1

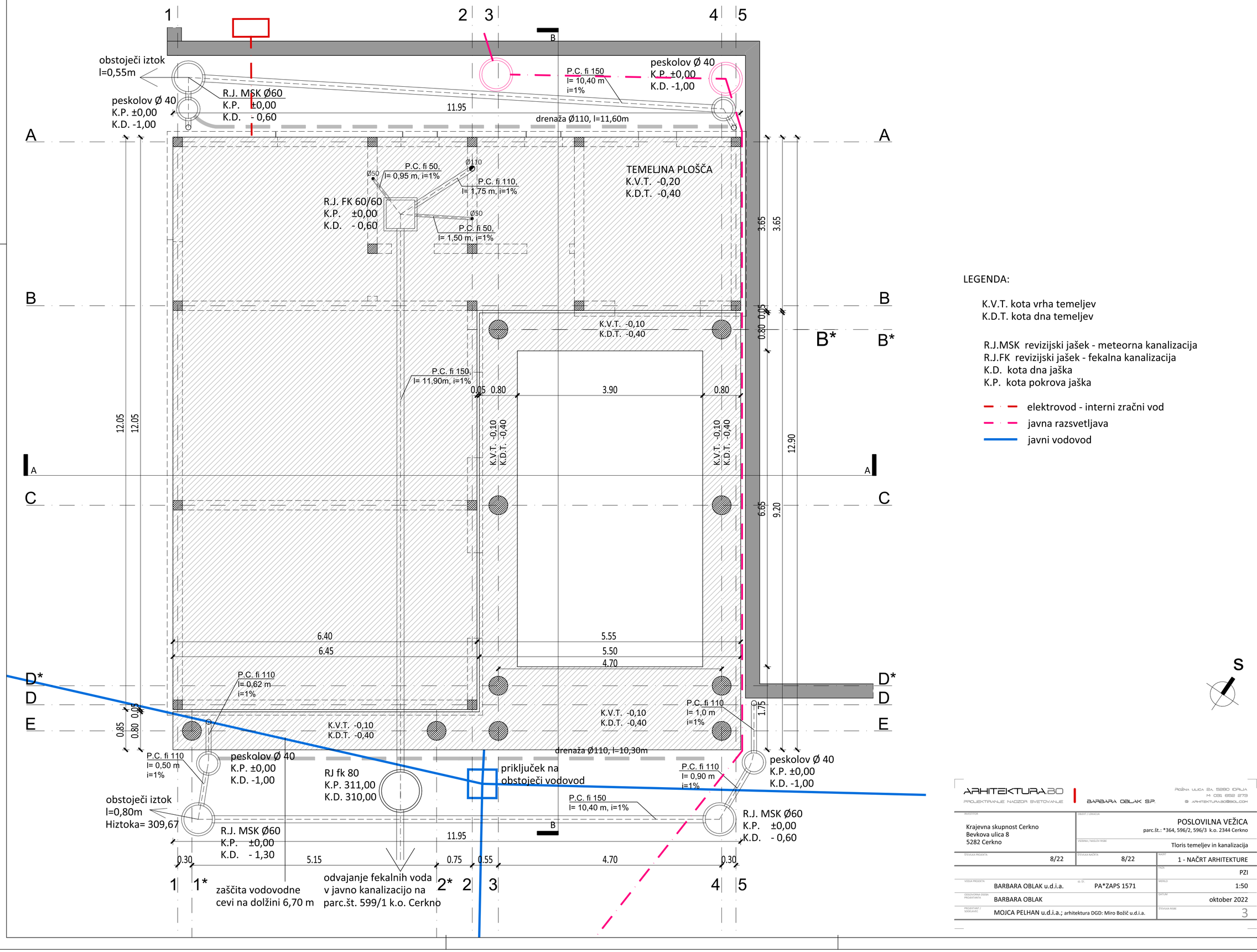

LEGENDA:

K.V.T. kota vrha temeljev
K.D.T. kota dna temeljev

R.J.MSK revizijski jašek - meteorna kanalizacija
R.J.FK revizijski jašek - fekalna kanalizacija
K.D. kota dna jaška
K.P. kota pokrova jaška

elektrovod - interni zračni vod
javna razsvetljava
javni vodovod

ARHITEKTURA.BO
PROJEKTIRANJE NADZOR SVETOVANJE
BARBARA OBLAK S.P.
POŽNA ULICA 2A, 5280 IDRIJA
M 031 682 273
ARHITEKTURA.BO@SIOL.COM

INVESTITOR
Krajevna skupnost Cerkno
Bevkova ulica 8
5282 Cerkno

OBJEKT / LOKACIJA
POSLOVILNA VEŽICA
parc.št.: *364, 596/2, 596/3 k.o. 2344 Cerkno

VSEBINA / NASLOV RISBE
Tloris temeljev in kanalizacija

ŠTEVILKA PROJEKTA: 8/22	ŠTEVILKA NAČRTA: 8/22	NAČRT: 1 - NAČRT ARHITEKTURE
		FAZA: PZI
VODJA PROJEKTA: BARBARA OBLAK u.d.i.a.	ID. ŠT.: PA*ZAPS 1571	MERILO: 1:50
ODGOVORNA OSEBA PROJEKTANTA: BARBARA OBLAK		DATUM: oktober 2022
PROJEKTANT / SODELAVCI: MOJCA PELHAN u.d.i.a.; arhitektura DGD: Miro Božič u.d.i.a.		ŠTEVILKA RISBE: 3

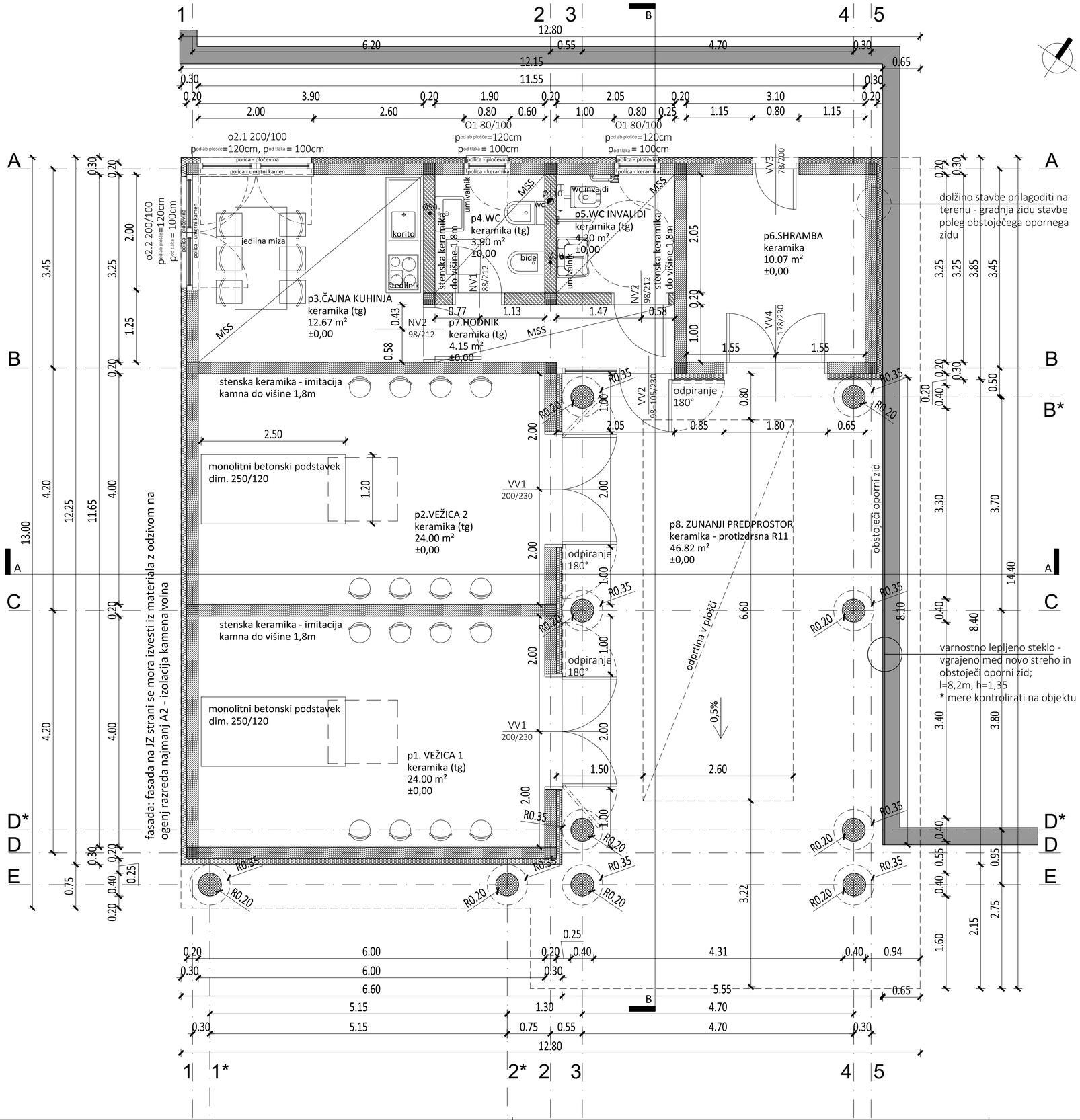

LEGENDA MATERIALA:

- NOSILNE STENE POROBETON
- NEARMIRANI BETON
- ARMIRANI BETON
- PREDELNE STENE IZ POROBETONA
- TOPLOTNA IZOLACIJA
- AB vertikalna vez

LEGENDA PROSTOROV

p1 - VEŽICA 1	keramika	24.00 m²
p2 - VEŽICA 2	keramika	24.00 m²
p3 - ČAJNA KUHINJA	keramika	12.67 m²
p4 - WC	keramika	3.90 m²
p5 - WC INVALIDI	keramika	4.20 m²
p6 - SHRAMBA	keramika	10.07 m²
p7 - HODNIK	keramika	4.15 m²
p8 - ZUNANJI PREDPROSTOR	keramika	46.82 m²
sum neto		**129,81 m²**

OPOMBA!

Mere kontrolirati na objektu in prilagoditi obstoječemu stanju!

Detajli in izvedba se prilagodijo glede na izbranega proizvajalca posameznih gradbenih proizvodov!
Zagotoviti zrakotesnost ovoja stavbe!

* Izvedejo se AB betonirane vertikalne vezi, vse v skladu z Načrtom gradbeništva.
**Uporabi se prednapete montažne preklade, na odprtinah v nosilnih stenah se jih betonira, vse v skladu z Načrtom gradbeništva.
*** Vse odprtine in preboje za instalacije se izvede v skladu z Načrtom elektrotehnike in Načrtom strojništva.

ARHITEKTURA.BO
PROJEKTIRANJE NADZOR SVETOVANJE
BARBARA OBLAK S.P.
Rožna ulica 2a, 5280 Idrija
M 031 852 273
@ arhitektura.bo@siol.com

INVESTITOR	Krajevna skupnost Cerkno Bevkova ulica 8 5282 Cerkno
OBJEKT / LOKACIJA	POSLOVILNA VEŽICA parc.št.: *364, 596/2, 596/3 k.o. 2344 Cerkno
VSEBINA / NASLOV RISBE	TLORIS PRITLIČJA
ŠTEVILKA PROJEKTA	8/22
ŠTEVILKA NAČRTA	8/22
NAČRT	1 - NAČRT ARHITEKTURE
FAZA	PZI
VODJA PROJEKTA	BARBARA OBLAK u.d.i.a.
ID. ŠT.	PA*ZAPS 1571
MERILO	1:50
ODGOVORNA OSEBA PROJEKTANTA	BARBARA OBLAK
DATUM	oktober 2022
PROJEKTANT / SODELAVEC	MOJCA PELHAN u.d.i.a.; arhitektura DGD: Miro Božič u.d.i.a.
ŠTEVILKA RISBE	4

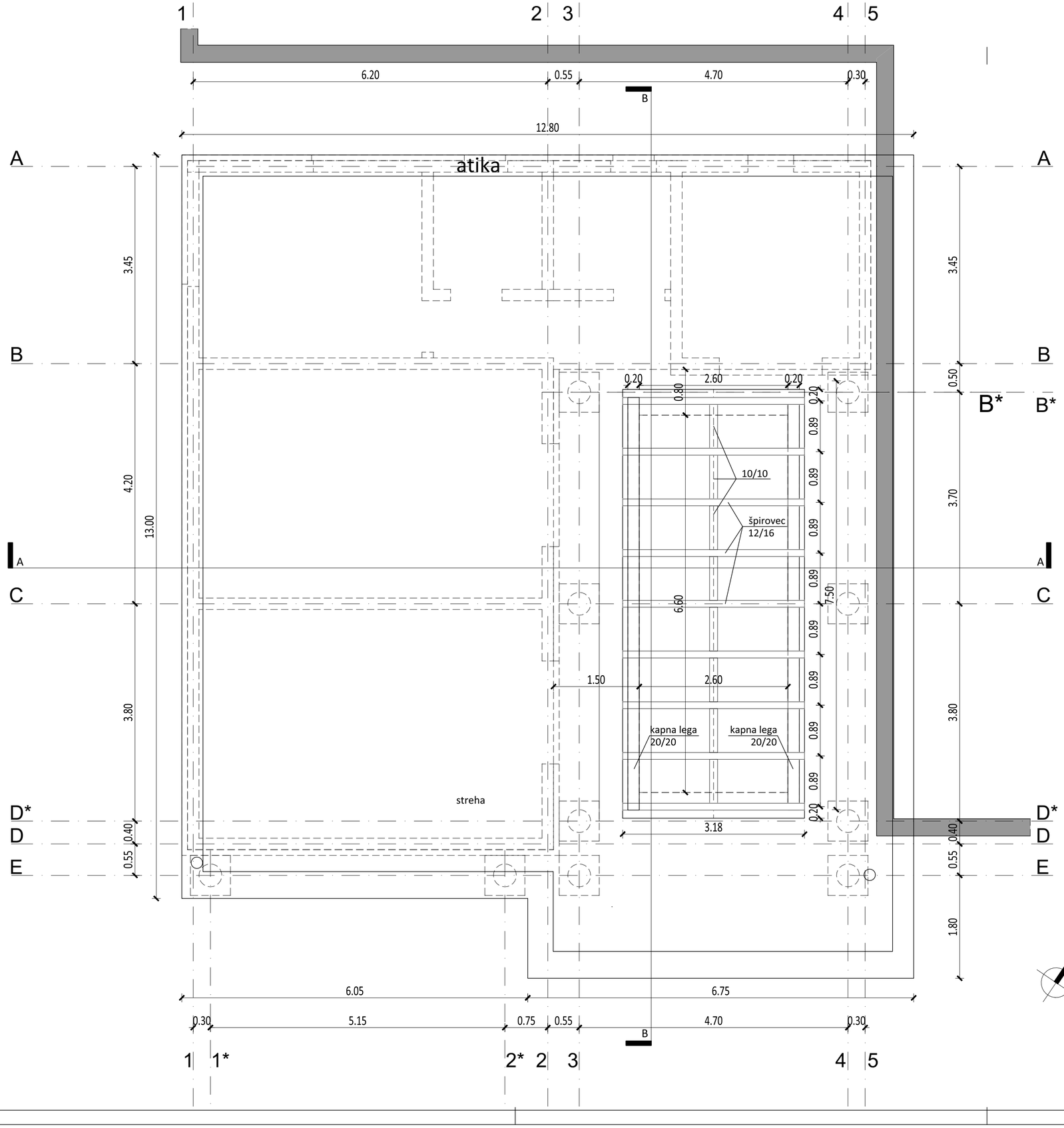

OPOMBA!

Mere kontrolirati na objektu in prilagoditi obstoječemu stanju!

Detajli in izvedba se prilagodijo glede na izbranega proizvajalca posameznih gradbenih proizvodov!
Zagotoviti zrakotesnost ovoja stavbe!

* Polaganje strešne kritine mora biti izvedeno natančno in po navodilih proizvajalca.

ARHITEKTURA.BO
PROJEKTIRANJE NADZOR SVETOVANJE
BARBARA OBLAK S.P.
PRŠNA ULICA 2A, 5280 IDRIJA
M 031 652 273
@ ARHITEKTURA.BO@SIOL.COM

INVESTITOR: Krajevna skupnost Cerkno Bevkova ulica 8 5282 Cerkno	OBJEKT / LOKACIJA: POSLOVILNA VEŽICA parc.št.: *364, 596/2, 596/3 k.o. 2344 Cerkno
	VSEBINA / NASLOV RISBE: TLORIS OSTREŠJA SVETLOBNE KUPOLE
ŠTEVILKA PROJEKTA: 8/22	ŠTEVILKA NAČRTA: 8/22 — DELOVI: 1 - NAČRT ARHITEKTURE
	FAZA: PZI
VODJA PROJEKTA: BARBARA OBLAK u.d.i.a. — ID. ŠT.: PA*ZAPS 1571	MERILO: 1:50
ODGOVORNA OSEBA PROJEKTANTA: BARBARA OBLAK	DATUM: oktober 2022
PROJEKTANT / SODELAVEC: MOJCA PELHAN u.d.i.a.; arhitektura DGD: Miro Božič u.d.i.a.	ŠTEVILKA RISBE: 5

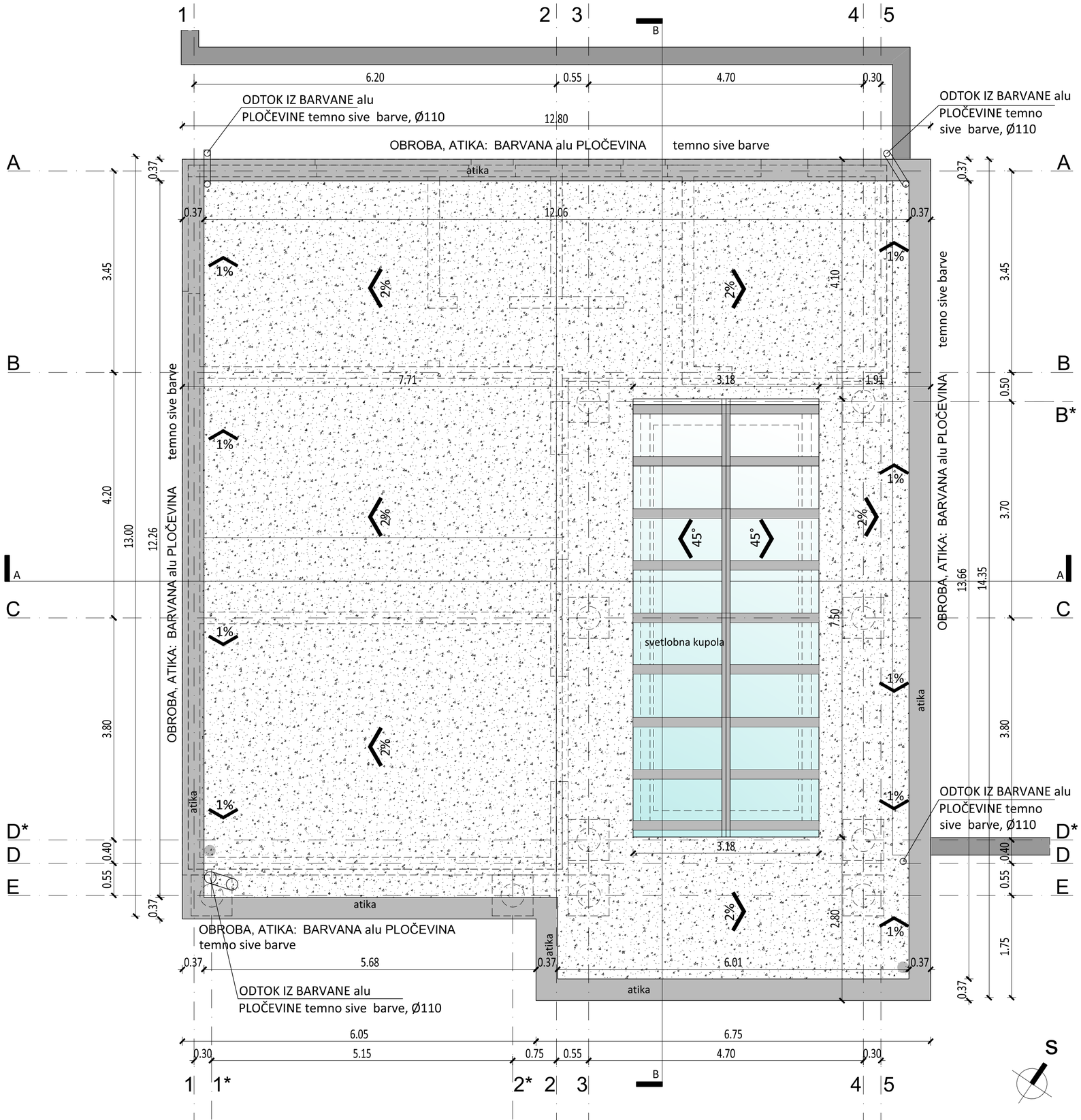

OPOMBA!

Mere kontrolirati na objektu in prilagoditi obstoječemu stanju!

Detajli in izvedba se prilagodijo glede na izbranega proizvajalca posameznih gradbenih proizvodov!
Zagotoviti zrakotesnost ovoja stavbe!

* Polaganje strešne kritine mora biti izvedeno natančno in po navodilih proizvajalca.

ARHITEKTURA.BO
PROJEKTIRANJE NADZOR SVETOVANJE
BARBARA OBLAK S.P.
Rožna ulica 2a, 5280 Idrija
M 031 652 273
@ arhitektura.bo@siol.com

INVESTITOR	Krajevna skupnost Cerkno Bevkova ulica 8 5282 Cerkno
OBJEKT / LOKACIJA	POSLOVILNA VEŽICA parc.št.: *364, 596/2, 596/3 k.o. 2344 Cerkno
VSEBINA / NASLOV RISBE	TLORIS STREHE
ŠTEVILKA PROJEKTA	8/22
ŠTEVILKA NAČRTA	8/22
NAČRT	1 - NAČRT ARHITEKTURE
FAZA	PZI
VODJA PROJEKTA	BARBARA OBLAK u.d.i.a.
ID. ŠT.	PA*ZAPS 1571
MERILO	1:50
ODGOVORNA OSEBA PROJEKTANTA	BARBARA OBLAK
DATUM	oktober 2022
PROJEKTANT / SODELAVEC	MOJCA PELHAN u.d.i.a.; arhitektura DGD: Miro Božič u.d.i.a.
ŠTEVILKA RISBE	6

LEGENDA MATERIALA:

- NOSILNE STENE POROBETON
- NEARMIRANI BETON
- ARMIRANI BETON
- PREDELNE STENE IZ POROBETONA
- TOPLOTNA IZOLACIJA
- AB vertikalna vez

MSS modularni spuščen strop

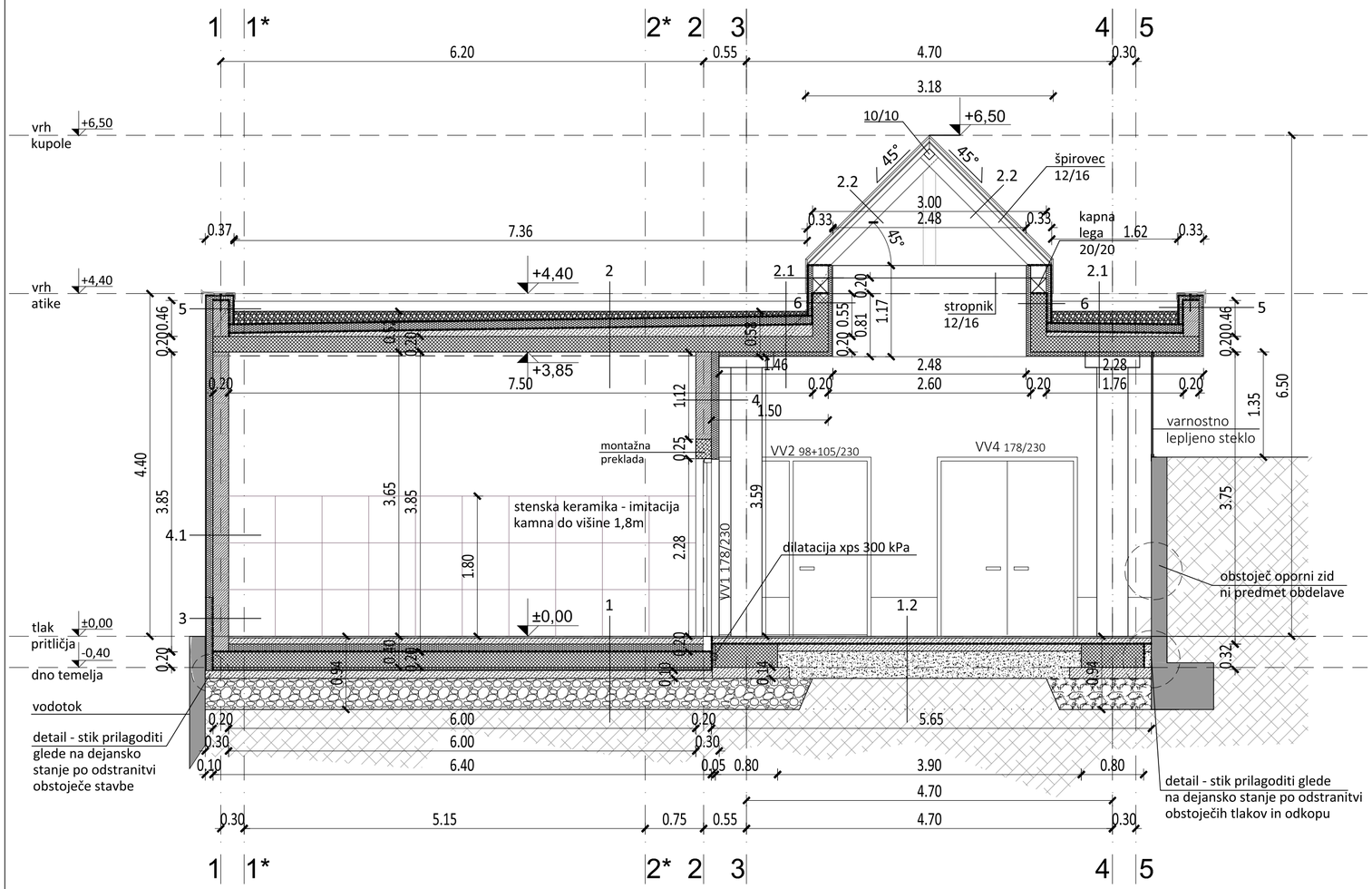

KONSTRUKCIJSKI SKLOPI:

1_TLA V PRITLIČJU - suhi prostori

- keramične ploščice	2,0 cm
- trakovi iz pločevinaste folije širine 15 cm za električno talno ogrevanje	
- samorazlivna nivelirna izravnalna masa	
- armiran cementni estrih	8,0 cm
- PE folija	0,02 cm
- TI xps - 300 kPa	10,0 cm
- hidroizolacija - npr. premaz + trak	1,0 cm
- AB temeljna plošča	20,0 cm
- TI xps - min 400 kPa	3,0 cm
- podložni beton	10,0 cm
- zmrzlinsko odporen gramoz	40,0 cm
- geotekstil	

1.1_TLA V PRITLIČJU - mokri prostori

- keramične ploščice	2,0 cm
- cementno lepilo	
- trakovi iz pločevinaste folije širine 15 cm za električno talno ogrevanje	
- cementna tesnilna masa, armirana s stekleno mrežico	
- armiran cementni estrih v nagibu	7,5-8,0 cm
- PE folija	0,02 cm
- TI xps - 300 kPa	10,0 cm
- hidroizolacija - npr. premaz + trak	1,0 cm
- AB temeljna plošča	20,0 cm
- TI xps - min 400 kPa	3,0 cm
- podložni beton	10,0 cm
- zmrzlinsko odporen gramoz	40,0 cm
- geotekstil	

1.2_TLA V PRITLIČJU - zunanji predprostor

- zunanja protizdrsna keramika R11	2,0 cm
- armiran cementni estrih	7,0 cm
- hidroizolacija - npr. premaz + trak	1,0 cm
- podložni beton	10,0 cm
- zmrzlinsko odporen gramoz	25,0 cm
- geotekstil	

2_STREHA - izolirana ravna nepohodna

- pran prodec granulacije 16/30	
- difuzijsko odprt ločilni filc	
- hidroizolacija (izoelast-refleks)	
- TI xps 300 kPa	10,0 cm
- hidroizolacija - npr. premaz + trak	1,0 cm
- estrih v naklonu 2%	
- AB plošča	20,0 cm
- izravnalna masa + oplesk	1,0 cm

2.1_STREHA - neizolirana

- pran prodec granulacije 16/30	
- difuzijsko odprt ločilni filc	
- hidroizolacija za ravne strehe - folija	
- TI xps 300 kPa	10,0 cm
- hidroizolacija - npr. premaz + trak	
- estrih v naklonu 2%	
- AB plošča	20,0 cm
- TI xps	5,0 cm
- izravnalna masa + fasadni omet	1,0 cm

2.2_STREHA SVETLOBNI TRIKOTNIK

- špirovec	16cm
- profil stekla	
- varnostno lepljeno steklo VSG v okvirju min. 2x 5mm + min 1x PVB folija	

3_ZUNANJI ZID - cokel pritličje

- vodoodbojni zaključni omet	1,0 cm
- PVC mrežica in fasadno lepilo	
- TI xps za cokel	10,0 cm
- hidroizolacija - npr. premaz + trak	1,0 cm
- nosilni porobetonski zidak	25 cm
- izravnalna masa	1,0 cm
- stenska keramika - do 1,8 m	1,0 cm

4_ZUNANJI ZID - pritličje

- tankoslojna fasada	1,0 cm
- PVC mrežica in fasadno lepilo	
- TI eps - izboljšana izolativnost	10,0 cm
- nosilni porobetonski zidak	20 cm
- izravnalna masa	1,0 cm
- impregnacijski oplesk 1x, poldisperzijska bela barva 2x	0,5 cm

4.1_ZUNANJI ZID - pritličje - JZ fasada

- tankoslojna fasada	1,0 cm
- PVC mrežica in fasadno lepilo	
- TI kamena volna - P.Z. razred A2	10,0 cm
- nosilni porobetonski zidak	20 cm
- izravnalna masa	1,0 cm
- impregnacijski oplesk 1x, poldisperzijska bela barva 2x	0,5 cm

5_ATIKA

- strešna membrana	
- TI xps 300 kPa	5,0 cm
- hidroizolacija izoelast+refleks	1,0 cm
- nenosilni porobetonski zidak	20 cm
- TI xps 300 kPa	5,0 cm
- izravnalna masa	1,0 cm
- impregnacijski oplesk 1x, poldisperzijska bela barva 2x	0,5 cm

6_ATIKA - kupola

- strešna membrana	
- TI xps 300 kPa	5,0 cm
- hidroizolacija izoelast+refleks	1,0 cm
- AB zidec	20 cm
- TI xps 300 kPa	5,0 cm
- izravnalna masa	1,0 cm
- impregnacijski oplesk 1x, poldisperzijska bela barva 2x	0,5 cm

7_NOTRANJE NOSILNE STENE pritličje

- poldisperzijska bela barva 2x, impregnacijski oplesk 1x	0,5 cm
- izravnalna masa	0,5 cm
- porobetonski zidak	20 cm
- izravnalna masa	0,5 cm
- impregnacijski oplesk 1x, poldisperzijska bela barva 2x	0,5 cm

8_NOTRANJE PREDELNE STENE pritličje

- poldisperzijska bela barva 2x, impregnacijski oplesk 1x	0,5 cm
- izravnalna masa	0,5 cm
- porobetonski zidak	20,0 cm
- izravnalna masa	0,5 cm
- impregnacijski oplesk 1x, poldisperzijska bela barva 2x	0,5 cm

8.1_NOTRANJE PREDELNE STENE - vežica

- poldisperzijska bela barva 2x, impregnacijski oplesk 1x	0,5 cm
- izravnalna masa	0,5 cm
- porobetonski zidak	20,0 cm
- izravnalna masa	0,5 cm
- lepilo	0,5 cm
- keramične ploščice do višine 1,8m	1,0 cm

8.2_NOTRANJE PREDELNE STENE - wc

- poldisperzijska bela barva 2x, impregnacijski oplesk 1x	0,5 cm
- izravnalna masa	0,5 cm
- porobetonski zidak	20,0 cm
- izravnalna masa	0,5 cm
- cementno lepilo	0,5 cm
- keramične ploščice do višine 1,8m	0,7 cm

*debelina notranjega ometa odvisna od načina izvedbe in natančnosti zidanja sten.

OPOMBA!

Mere kontrolirati na objektu in prilagoditi obstoječemu stanju! Detajli in izvedba se prilagodijo glede na izbranega proizvajalca posameznih gradbenih proizvodov! Zagotoviti zrakotesnost ovoja stavbe!

ARHITEKTURA BO
PROJEKTIRANJE NADZOR SVETOVANJE
BARBARA OBLAK S.P.
ROŽNA ULICA 2A, 5280 IDRIJA
M 031 652 273
@ ARHITEKTURA.BO@SIOL.COM

INVESTITOR
Krajevna skupnost Cerkno
Bevkova ulica 8
5282 Cerkno

OBJEKT / LOKACIJA
POSLOVILNA VEŽICA
parc.št.: *364, 596/2, 596/3 k.o. 2344 Cerkno

VSEBINA / NASLOV RISBE
PREREZ A-A

ŠTEVILKA PROJEKTA 8/22	ŠTEVILKA MAČKTA 8/22	MAPA 1 - NAČRT ARHITEKTURE
		FAZA PZI
VODJA PROJEKTA BARBARA OBLAK u.d.i.a.	ID. ŠT. PA*ZAPS 1571	MERILO 1:50
ODGOVORNA OSEBA PROJEKTANTA BARBARA OBLAK		DATUM oktober 2022
PROJEKTANT / SODELAVEC MOJCA PELHAN u.d.i.a.; arhitektura DGD: Miro Božič u.d.i.a.		ŠTEVILKA RISBE 7

LEGENDA MATERIALA:

- NOSILNE STENE POROBETON
- NEARMIRANI BETON
- ARMIRANI BETON
- PREDELNE STENE IZ POROBETONA
- TOPLOTNA IZOLACIJA
- AB vertikalna vez

MSS modularni spuščen strop

LEGENDA PROSTOROV

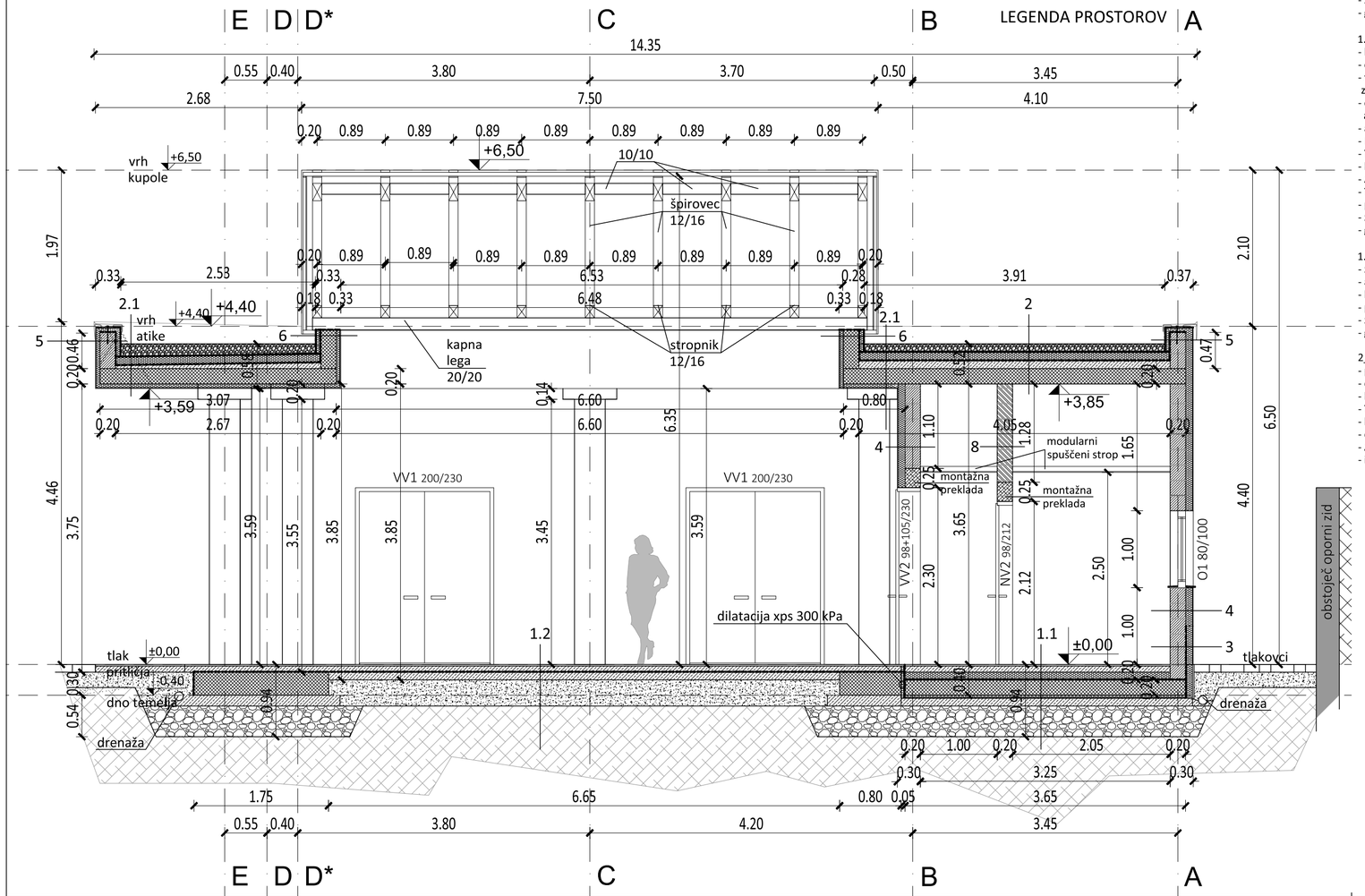

KONSTRUKCIJSKI SKLOPI:

1_TLA V PRITLIČJU - suhi prostori

- keramične ploščice	2,0 cm
- trakovi iz pločevinaste folije širine 15 cm za električno talno ogrevanje	
- samorazlivna nivelirna izravnalna masa	
- armiran cementni estrih	8,0 cm
- PE folija	0,02 cm
- TI xps - 300 kPa	10,0 cm
- hidroizolacija - npr. premaz + trak	1,0 cm
- AB temeljna plošča	20,0 cm
- TI xps - min 400 kPa	3,0 cm
- podložni beton	10,0 cm
- zmrzlinsko odporen gramoz	40,0 cm
- geotekstil	

1.1_TLA V PRITLIČJU - mokri prostori

- keramične ploščice	2,0 cm
- cementno lepilo	
- trakovi iz pločevinaste folije širine 15 cm za električno talno ogrevanje	
- cementna tesnilna masa, armirana s stekleno mrežico	
- armiran cementni estrih v nagibu	7,5-8,0 cm
- PE folija	0,02 cm
- TI xps - 300 kPa	10,0 cm
- hidroizolacija - npr. premaz + trak	1,0 cm
- AB temeljna plošča	20,0 cm
- TI xps - min 400 kPa	3,0 cm
- podložni beton	10,0 cm
- zmrzlinsko odporen gramoz	40,0 cm
- geotekstil	

1.2_TLA V PRITLIČJU - zunanji predprostor

- zunanja protizdrsna keramika R11	2,0 cm
- armiran cementni estrih	7,0 cm
- hidroizolacija - npr. premaz + trak	1,0 cm
- podložni beton	10,0 cm
- zmrzlinsko odporen gramoz	25,0 cm
- geotekstil	

2_STREHA - izolirana ravna nepohodna

- pran prodec granulacije 16/30	
- difuzijsko odprt ločilni filc	
- hidroizolacija (izoelast-refleks)	
- TI xps 300 kPa	10,0 cm
- hidroizolacija - npr. premaz + trak	1,0 cm
- estrih v naklonu 2%	
- AB plošča	20,0 cm
- izravnalna masa + oplesk	1,0 cm

2.1_STREHA - neizolirana

- pran prodec granulacije 16/30	
- difuzijsko odprt ločilni filc	
- hidroizolacija za ravne strehe - folija	
- TI xps 300 kPa	10,0 cm
- hidroizolacija - npr. premaz + trak	
- estrih v naklonu 2%	
- AB plošča	20,0 cm
- TI xps	5,0 cm
- izravnalna masa + fasadni omet	1,0 cm

2.2_STREHA SVETLOBNI TRIKOTNIK

- špirovec	16cm
- profil stekla	
- varnostno lepljeno steklo VSG v okvirju min. 2x 5mm + min 1x PVB folija	

3_ZUNANJI ZID - cokel pritličje

- vodoodbojni zaključni omet	1,0 cm
- PVC mrežica in fasadno lepilo	
- TI xps za cokel	10,0 cm
- hidroizolacija - npr. premaz + trak	1,0 cm
- nosilni porobetonski zidak	25 cm
- izravnalna masa	1,0 cm
- stenska keramika - do 1,8 m	1,0 cm

4_ZUNANJI ZID - pritličje

- tankoslojna fasada	1,0 cm
- PVC mrežica in fasadno lepilo	
- TI eps - izboljšana izolativnost	10,0 cm
- nosilni porobetonski zidak	20 cm
- izravnalna masa	1,0 cm
- impregnacijski oplesk 1x, poldisperzijska bela barva 2x	0,5 cm

4.1_ZUNANJI ZID - pritličje - JZ fasada

- tankoslojna fasada	1,0 cm
- PVC mrežica in fasadno lepilo	
- TI kamena volna - P.Z. razred A2	10,0 cm
- nosilni porobetonski zidak	20 cm
- izravnalna masa	1,0 cm
- impregnacijski oplesk 1x, poldisperzijska bela barva 2x	0,5 cm

5_ATIKA

- strešna membrana	
- TI xps 300 kPa	5,0 cm
- hidroizolacija izoelast+refleks	1,0 cm
- nenosilni porobetonski zidak	20 cm
- TI xps 300 kPa	5,0 cm
- izravnalna masa	1,0 cm
- impregnacijski oplesk 1x, poldisperzijska bela barva 2x	0,5 cm

6_ATIKA - kupola

- strešna membrana	
- TI xps 300 kPa	5,0 cm
- hidroizolacija izoelast+refleks	1,0 cm
- AB zidec	20 cm
- TI xps 300 kPa	5,0 cm
- izravnalna masa	1,0 cm
- impregnacijski oplesk 1x, poldisperzijska bela barva 2x	0,5 cm

7_NOTRANJE NOSILNE STENE pritličje

- poldisperzijska bela barva 2x, impregnacijski oplesk 1x	0,5 cm
- izravnalna masa	0,5 cm
- porobetonski zidak	20 cm
- izravnalna masa	0,5 cm
- impregnacijski oplesk 1x, poldisperzijska bela barva 2x	0,5 cm

8_NOTRANJE PREDELNE STENE pritličje

- poldisperzijska bela barva 2x, impregnacijski oplesk 1x	0,5 cm
- izravnalna masa	0,5 cm
- porobetonski zidak	20,0 cm
- izravnalna masa	0,5 cm
- impregnacijski oplesk 1x, poldisperzijska bela barva 2x	0,5 cm

8.1_NOTRANJE PREDELNE STENE - vežica

- poldisperzijska bela barva 2x, impregnacijski oplesk 1x	0,5 cm
- izravnalna masa	0,5 cm
- porobetonski zidak	20,0 cm
- izravnalna masa	0,5 cm
- lepilo	0,5 cm
- keramične ploščice do višine 1,8m	1,0 cm

8.2_NOTRANJE PREDELNE STENE - wc

- poldisperzijska bela barva 2x, impregnacijski oplesk 1x	0,5 cm
- izravnalna masa	0,5 cm
- porobetonski zidak	20,0 cm
- izravnalna masa	0,5 cm
- cementno lepilo	0,5 cm
- keramične ploščice do višine 1,8m	0,7 cm

*debelina notranjega ometa odvisna od načina izvedbe in natančnosti zidanja sten.

OPOMBA!

Mere kontrolirati na objektu in prilagoditi obstoječemu stanju!

Detajli in izvedba se prilagodijo glede na izbranega proizvajalca posameznih gradbenih proizvodov!

Zagotoviti zrakotesnost ovoja stavbe!

ARHITEKTURA 20
PROJEKTIRANJE NADZOR SVETOVANJE
BARBARA OBLAK S.P.
POŽNA ULICA 2A, 5280 IDRIJA
M: 031 652 273
@ ARHITEKTURA20@SIOL.COM

INVESTITOR
Krajevna skupnost Cerkno
Bevkova ulica 8
5282 Cerkno

OBJEKT / LOKACIJA
POSLOVILNA VEŽICA
parc.št.: *364, 596/2, 596/3 k.o. 2344 Cerkno

VSEBINA / NASLOV RISBE
PREREZ B-B

ŠTEVILKA PROJEKTA 8/22	ŠTEVILKA NAČRTA 8/22	NAČRT 1 - NAČRT ARHITEKTURE
		FAZA PZI
VODJA PROJEKTA BARBARA OBLAK u.d.i.a.	ID. Št. PA*ZAPS 1571	MERILO 1:50
ODGOVORNA OSEBA PROJEKTANTA BARBARA OBLAK		DATUM oktober 2022
PROJEKTANT / SODELAVEC MOJCA PELHAN u.d.i.a.; arhitektura DGD: Miro Božič u.d.i.a.		ŠTEVILKA RISBE 8

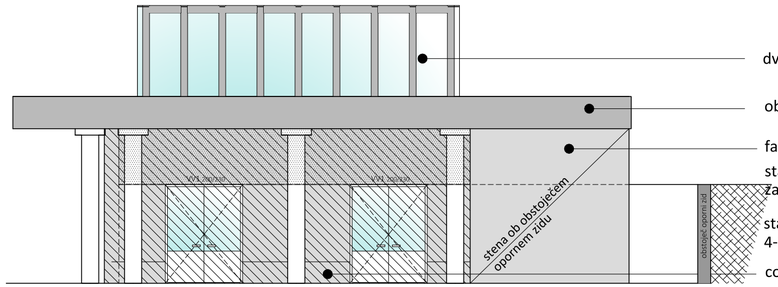

SV FASADA

dvokapni svetlobnik

obrobe: BARVANA POCINKANA PLOČEVINA
temno sive barve

fasada: KLASIČNA v svetlo sivi barvi

stavbno pohištvo: PVC, troslojna
zasteklitev 4-12Ar-4-12Ar-4, termo distančnik

stavbno pohištvo: PVC, troslojna zasteklitev
4-12Ar-4-12Ar-4, termo distančnik, mlečno steklo

cokel: vodoodbojni omet

stavbno pohištvo: PVC, temno sive barve

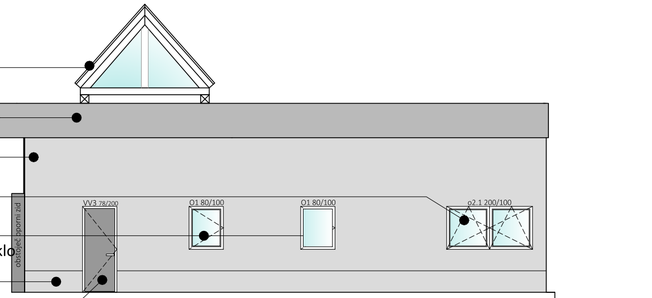

SZ FASADA

vodotok

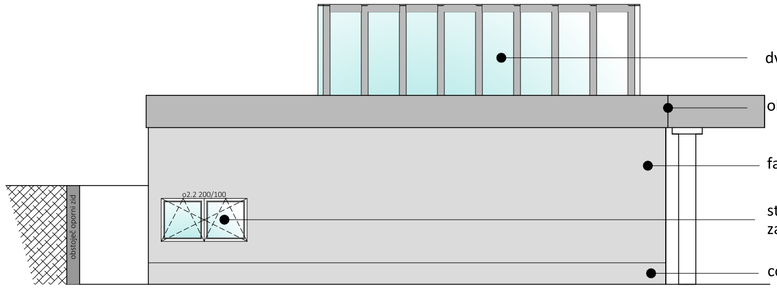

JZ FASADA

dvokapni svetlobnik

obrobe: BARVANA POCINKANA PLOČEVINA
temno sive barve

fasada: KLASIČNA v svetlo sivi barvi

stavbno pohištvo: PVC, troslojna
zasteklitev 4-12Ar-4-12Ar-4, termo distančnik

cokel: vodoodbojni omet

vodotok

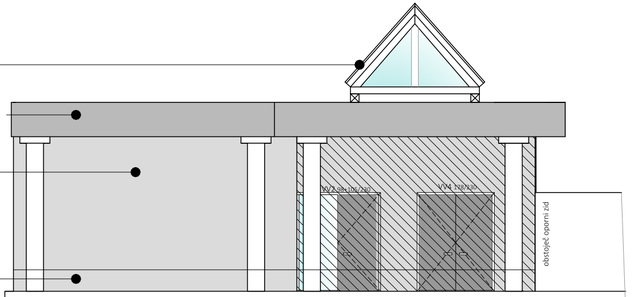

JV FASADA

ARHITEKTURA.BO
PROJEKTIRANJE NADZOR SVETOVANJE

BARBARA OBLAK S.P.

Požna ulica 2a, 5280 Idrija
M 031 852 273
@ arhitektura.bo@siol.com

INVESTITOR: Krajevna skupnost Cerkno Bevkova ulica 8 5282 Cerkno	OBJEKT / LOKACIJA: POSLOVILNA VEŽICA parc.št.: *364, 596/2, 596/3 k.o. 2344 Cerkno	
	VSEBINA / NASLOV RISBE: FASADE	
ŠTEVILKA PROJEKTA: 8/22	ŠTEVILKA MAPITA: 8/22	NAZIV: 1 - NAČRT ARHITEKTURE
		FAZA: PZI
VODJA PROJEKTA: BARBARA OBLAK u.d.i.a.	ID. ŠT.: PA*ZAPS 1571	MERILO: 1:100
ODGOVORNA OSEBA PROJEKTANTA: BARBARA OBLAK		DATUM: oktober 2022
PROJEKTANT / SODELAVEC: MOJCA PELHAN u.d.i.a.; arhitektura DGD: Miro Božič u.d.i.a.		ŠTEVILKA RISBE: 9

ARHITEKTURA.BO
PROJEKTIRANJE NADZOR SVETOVANJE
BARBARA OBLAK S.P.
ROŽNA ULICA 2A, 5280 IDRIJA
M: 031 652 273
@: ARHITEKTURA.BO@SIOL.COM

Objekt

POSLOVILNA VEŽICA

Številka projekta 08/22

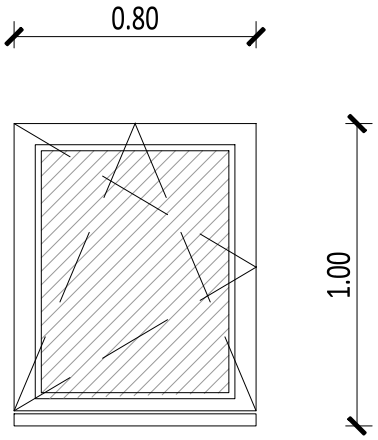

okno poz O1

Vse mere je potrebno preveriti na gradbišču!

Splošno: PVC okno s prekinjenim toplotnim mostom izdelana po splošnem opisu, razdelitev in odpiranje po shemi (in označeno v tlorisu) - 80/100 (enokrilno) - z napravo za lokalno prezračevanje (nadomešča odpiranje oken); mlečno steklo.	
Zidarska odprtina: 81/101 cm oz 81/114 (z napravo za prezračevanje)	Dimenzije oken: 79/99 cm
Število kosov: ETAŽA SV JV SZ JZ SKUPAJ pritličje - - 2 - 2	Polica: Zunanja okenska - pločevina Notranja okenska - umetni kamen
Barva: v temno sivi barvi	Odpiranje: ventus in stransko, smer odpiranja v tlorisu in na fasadah
Steklo: troslojno izolacijsko 4-12Ar-4-12Ar-4, termo distančnik; mlečno steklo	Senčilo: /
Okvirji: PVC okvir s prekinjenim toplotnim mostom	

Datum:	Merilo:	Številka risbe:
oktober 2022	1:25	10.1

ARHITEKTURA.BO
PROJEKTIRANJE NADZOR SVETOVANJE
BARBARA OBLAK S.P.
ROŽNA ULICA 2A, 5280 IDRIJA
M: 031 652 273
@: ARHITEKTURA.BO@SIOL.COM

Objekt

POSLOVILNA VEŽICA

Številka projekta 08/22

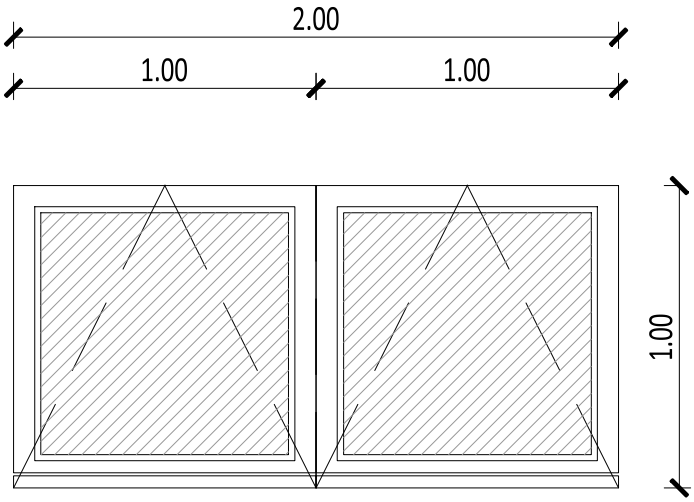

Vse mere je potrebno preveriti na gradbišču!

okno poz O2.1

Splošno:	PVC okno s prekinjenim toplotnim mostom izdelana po splošnem opisu, razdelitev in odpiranje po shemi (in označeno v tlorisu) - 200/100 (dvokrilno) - z napravo za lokalno prezračevanje (nadomešča odpiranje oken).						
Zidarska odprtina:	201/101 cm oz 201/114 (z napravo za prezračevanje)						
Število kosov:	ETAŽA	SV	JV	SZ	JZ	SKUPAJ	
	pritličje	-	-	1	-	1	
Barva:	temno sive barve						
Steklo:	troslojno izolacijsko 4-12Ar-4-12Ar-4, termo distančnik						
Okvirji:	PVC okvir s prekinjenim toplotnim mostom						

Polica: Zunanja okenska - pločevina
Notranja okenska - umetni kamen

Odpiranje: ventus in stransko, smer odpiranja v tlorisu in na fasadah

Senčilo: /

Datum:	Merilo:	Številka risbe:
november 2022	1:25	10.2

ARHITEKTURA.BO
PROJEKTIRANJE NADZOR SVETOVANJE
BARBARA OBLAK S.P.
ROŽNA ULICA 2A, 5280 IDRIJA
M: 031 652 273
@: ARHITEKTURA.BO@SIOL.COM

Objekt

POSLOVILNA VEŽICA

Številka projekta 08/22

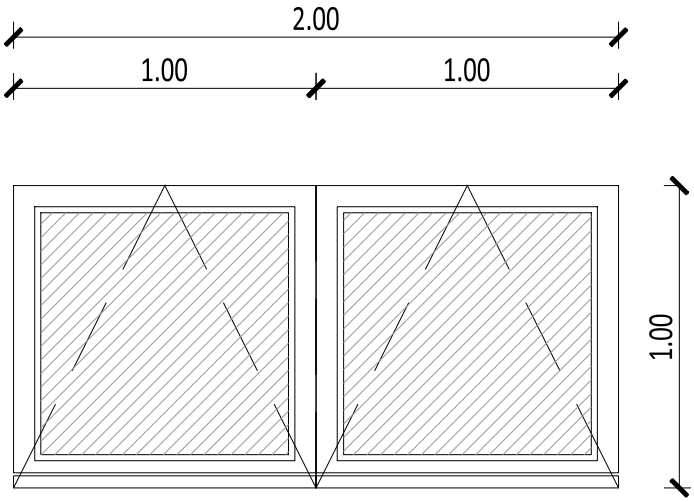

Vse mere je potrebno preveriti na gradbišču!

okno poz O2.2

Splošno: PVC okno s prekinjenim toplotnim mostom izdelana po splošnem opisu, razdelitev in odpiranje po shemi (in označeno v tlorisu) - 200/100 (dvokrilno).							
Zidarska odprtina: 201/101 cm							
Število kosov:	ETAŽA	SV	JV	SZ	JZ	SKUPAJ	
	pritličje	-	-	-	1		
						1	
Barva: temno sive barve							
Steklo: troslojno izolacijsko 4-12Ar-4-12Ar-4, termo distančnik							
Okvirji: PVC okvir s prekinjenim toplotnim mostom							

Polica: Zunanja okenska - pločevina
Notranja okenska - umetni kamen

Odpiranje: ventus in stransko, smer odpiranja v tlorisu in na fasadah

Senčilo: /

Datum:	Merilo:	Številka risbe:
november 2022	1:25	10.3

ARHITEKTURA.BO
PROJEKTIRANJE NADZOR SVETOVANJE
BARBARA OBLAK S.P.
ROŽNA ULICA 2A, 5280 IDRIJA
M: 031 652 273
@: ARHITEKTURA.BO@SIOL.COM

Objekt

POSLOVILNA VEŽICA

Številka projekta 08/22

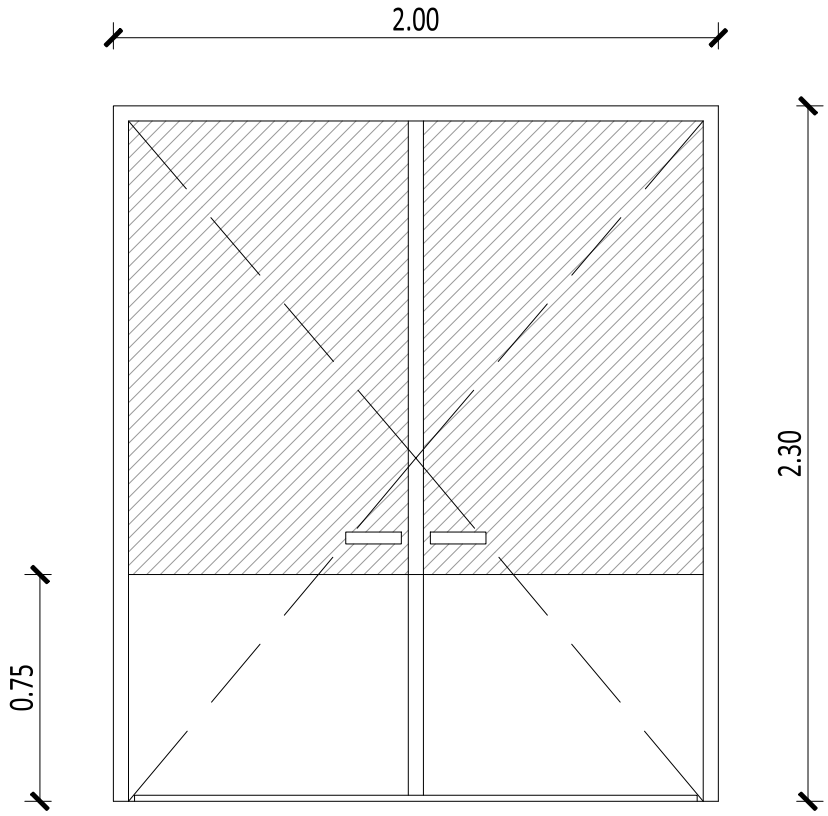

Vse mere je potrebno preveriti na gradbišču!

vrata poz VV1

Splošno:	Zunanja vhodna dvokrilna PVC vrata s polnim spodnjim delom (75 cm) in steklom na vrhu, izdelana po splošnem opisu na slepi okvir dim. 200/230 cm - odpiranje označeno v tlorisu (odpiranje kril za 180°).			
Zidarska odprtina:	200/230 cm	Število kosov:	ETAŽA	Debelina stene:
Svetla odprtina:	198/228 cm		pritličje 2	31 cm
Barva:	v temno sivi barvi	SKUPAJ	2	
Steklo:	troslojno izolacijsko 4-12Ar-4-12Ar-4, termo distančnik			
Okvirji:	PVC okvir s prekinjenim toplotnim mostom			

Datum:	Merilo:	Številka risbe:
oktober 2022	1:25	11.1

ARHITEKTURA.BO
PROJEKTIRANJE NADZOR SVETOVANJE
BARBARA OBLAK S.P.
ROŽNA ULICA 2A, 5280 IDRIJA
M: 031 652 273
@: ARHITEKTURA.BO@SIOL.COM

Objekt

POSLOVILNA VEŽICA

Številka projekta 08/22

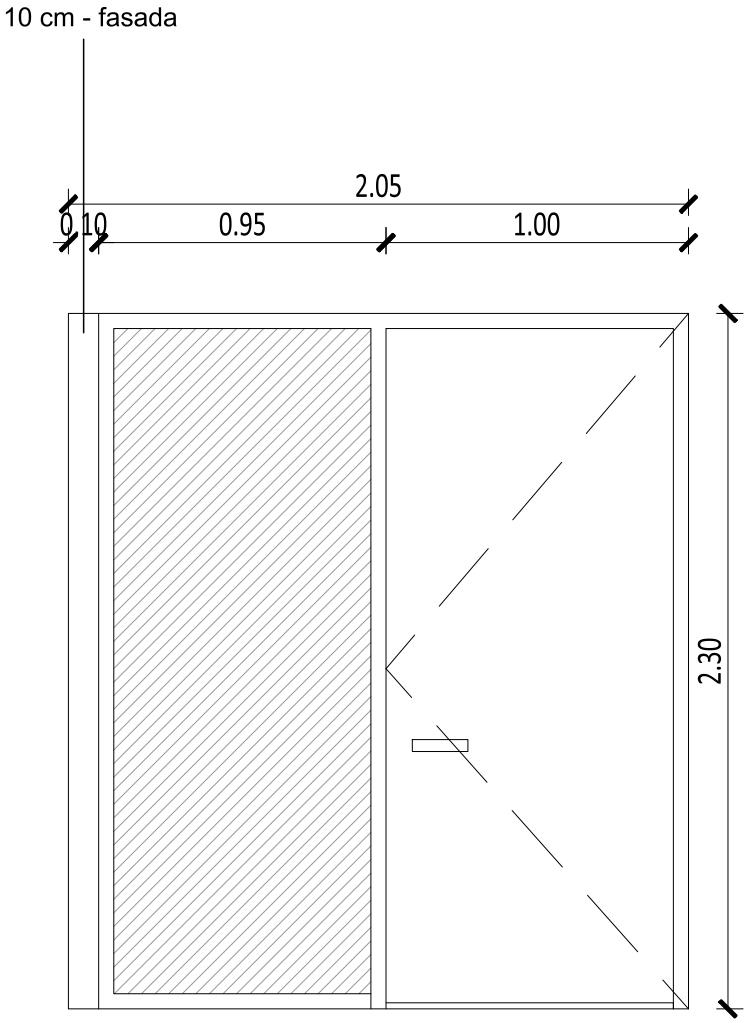

Vse mere je potrebno preveriti na gradbišču!

vrata poz VV2

Splošno:	Zunanja vhodna enokrilna PVC vrata s fiksno obsvetlobo, izdelana po splošnem opisu na slepi okvir dim. 138/230 (98+105/230) cm - odpiranje označeno v tlorisu (odpiranje krila za 180° - ob steno).			
Zidarska odprtina:	205/230 cm	Število kosov:	ETAŽA	Debelina stene:
Svetla odprtina:	203/228 cm		pritličje 1	31 cm
Barva:	v temno sivi barvi	SKUPAJ	1	
Steklo:	troslojno izolacijsko 4-12Ar-4-12Ar-4, termo distančnik			
Okvirji:	PVC okvir s prekinjenim toplotnim mostom			

Datum:	Merilo:	Številka risbe:
oktober 2022	1:25	11.2

ARHITEKTURA.BO
PROJEKTIRANJE NADZOR SVETOVANJE
BARBARA OBLAK S.P.
ROŽNA ULICA 2A, 5280 IDRIJA
M: 031 652 273
@: ARHITEKTURA.BO@SIOL.COM

Objekt

POSLOVILNA VEŽICA

Številka projekta 08/22

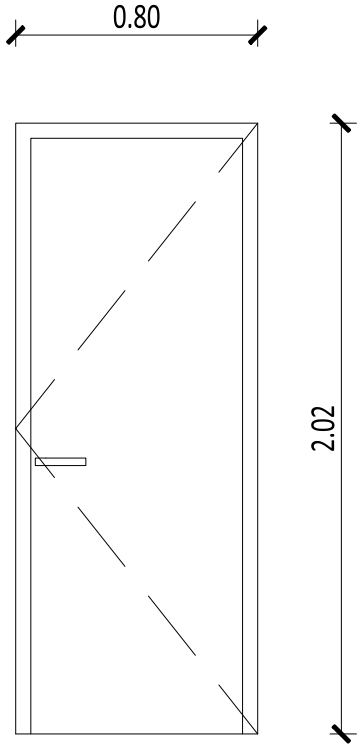

Vse mere je potrebno preveriti na gradbišču!

vrata poz VV3

Splošno:	Zunanja vhodna enokrilna PVC vrata, izdelana po splošnem opisu na slepi okvir dim. 78/200 cm - odpiranje označeno v tlorisu.			
Zidarska odprtina:	78/201 cm	Število kosov:	ETAŽA	Debelina stene:
Svetla odprtina:	75/200 cm		pritličje 1	31 cm
Barva:	v temno sivi barvi	SKUPAJ	1	

Datum: oktober 2022	Merilo: 1:25	Številka risbe: 11.3

ARHITEKTURA.BO
PROJEKTIRANJE NADZOR SVETOVANJE
BARBARA OBLAK S.P.
ROŽNA ULICA 2A, 5280 IDRIJA
M: 031 652 273
@: ARHITEKTURA.BO@SIOL.COM

Objekt

POSLOVILNA VEŽICA

Številka projekta 08/22

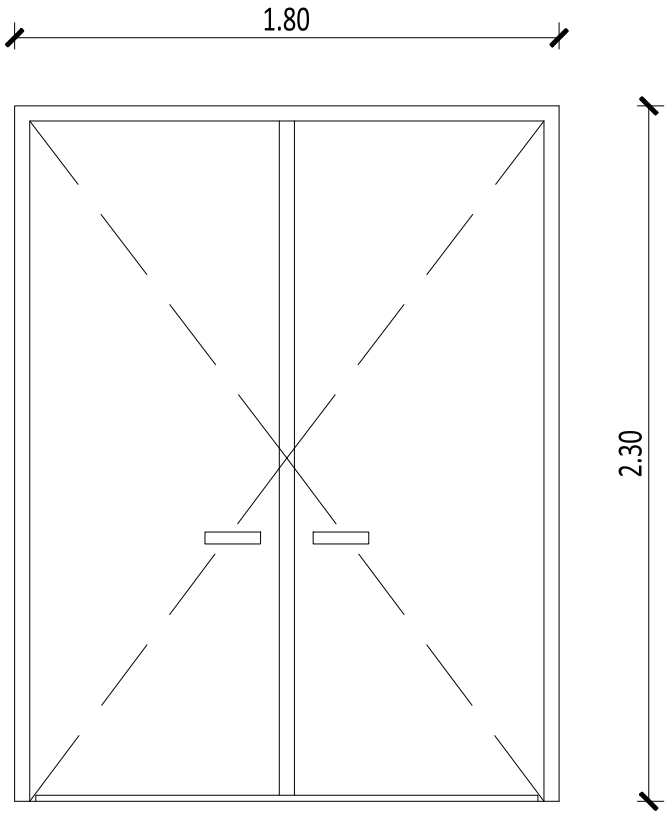

Vse mere je potrebno preveriti na gradbišču!

vrata poz VV4

Splošno:	Zunanja vhodna dvokrilna polna PVC vrata, izdelana po splošnem opisu na slepi okvir dim. 180/230 cm - odpiranje označeno v tlorisu.			
Zidarska odprtina:	180/230 cm	Število kosov:	ETAŽA	Debelina stene:
Svetla odprtina:	178/228 cm		pritličje 2	31 cm
Barva:	v temno sivi barvi	SKUPAJ	2	

Datum: oktober 2022	Merilo: 1:25	Številka risbe: 11.4

ARHITEKTURA.BO
PROJEKTIRANJE NADZOR SVETOVANJE
BARBARA OBLAK S.P.
ROŽNA ULICA 2A, 5280 IDRIJA
M: 031 652 273
@: ARHITEKTURA.BO@SIOL.COM

Objekt

POSLOVILNA VEŽICA

Številka projekta 08/22

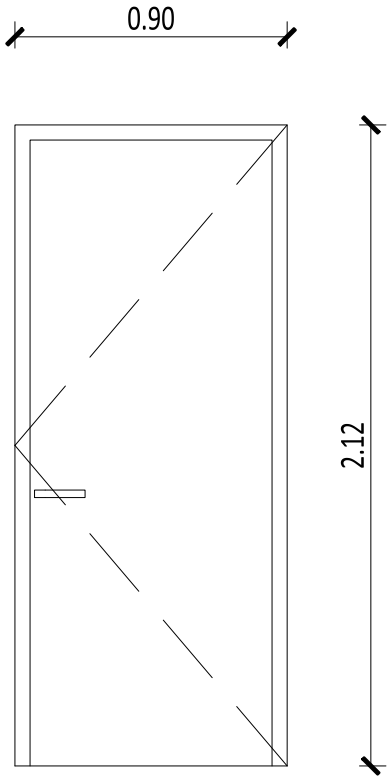

Vse mere je potrebno preveriti na gradbišču!

vrata poz NV1

Splošno:	Notranja lesena furnirana enokrilna vrata, objemni podboji, izdelana po splošnem opisu na slepi okvir 88/212 cm - odpiranje označeno v tlorisu.			
Zidarska odprtina:	88/212 cm	Število kosov:	ETAŽA	Debelina stene:
Svetla odprtina:	85/210 cm		pritličje 1	20 cm
Barva:	les	SKUPAJ	1	

Datum: november 2022	Merilo: 1:25	Številka risbe: 11.5

ARHITEKTURA.BO
PROJEKTIRANJE NADZOR SVETOVANJE
BARBARA OBLAK S.P.
ROŽNA ULICA 2A, 5280 IDRIJA
M: 031 652 273
@: ARHITEKTURA.BO@SIOL.COM

Objekt

POSLOVILNA VEŽICA

Številka projekta 08/22

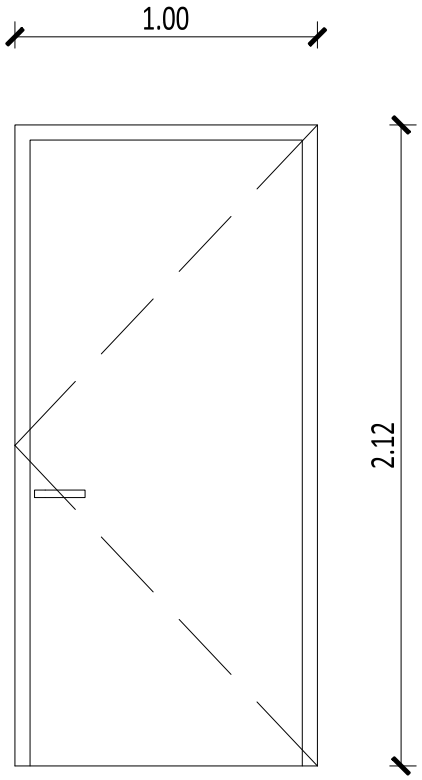

Vse mere je potrebno preveriti na gradbišču!

vrata poz NV2

Splošno:	Notranja lesena furnirana enokrilna vrata, objemni podboji, izdelana po splošnem opisu na slepi okvir 98/212 cm - odpiranje označeno v tlorisu - WC invalidi.			
Zidarska odprtina:	98/212 cm	Število kosov:	ETAŽA	Debelina stene:
Svetla odprtina:	95/210 cm		pritličje 2	20 cm
Barva:	les	SKUPAJ	2	

Datum:	november 2022	Merilo:	1:25	Številka risbe:	11.6