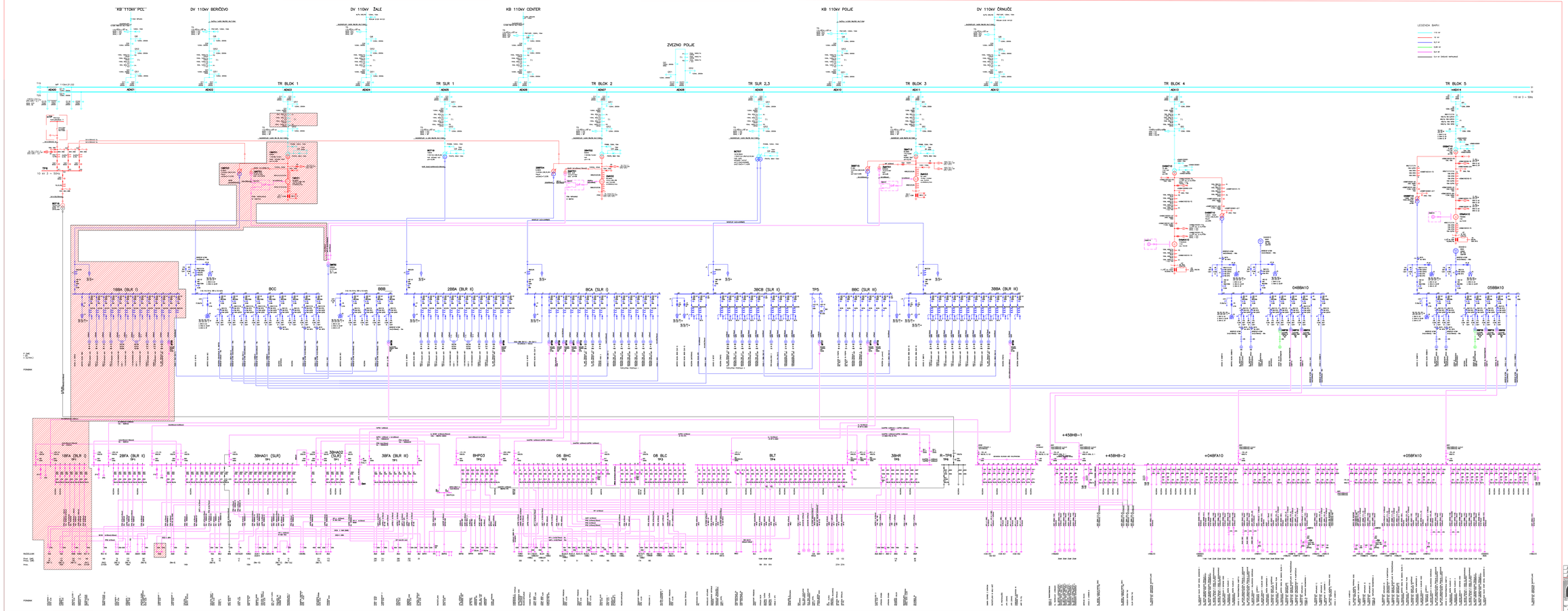

A			
B			
C			
D			
E			
F			
G			
H			
Izdelovalec:			Datum: 1. maj 2021
Kraj izdelave:			Ime datoteke:
Izdelovalec:	Ime:	Podpis:	Naslov: ELEKTRIČNA SHEMA TE-TO LJUBLJANA
	Dr. Bosanac, mag.ing.el.		Naslov: Avtorska delovna konzultantska pisarna, d.o.o. Ulica: Ulica Ljubljanske brigade 1 Kraj: SI-1000 Ljubljana
	Dr. Cvetanović, mag.ing.el.		
	Dr. Bosanac, mag.ing.el.		
Kontrolirano:	Ime:	Podpis:	Datum:
	Dr. Bosanac, mag.ing.el.		
Naročnik:	Naslov:		Naslov projekta: ENERGETSKA BANA TE-TO LJUBLJANA
Naročnik:	Naslov naročnika:		Naslov projekta: Izvedbena dokumentacija
	Naslov izdelka:		Naslov risbe: Risal: Risba:
			Naslov risbe: ELEKTRIČNI NAČRTI
			Oznaka risbe:
			Izdelano z CAD/CAE/PDM: Autodesk E-CAD, Teamdis Firmware

Avtorska pravica: Avtorska pravica ima Avtorska delovna konzultantska pisarna, d.o.o., Ulica Ljubljanske brigade 1, SI-1000 Ljubljana
Ta risba ne smem biti kopirana, spremenjena, uporabljena ali izročena tretjim osebam brez predhodnega soglasja avtorja.

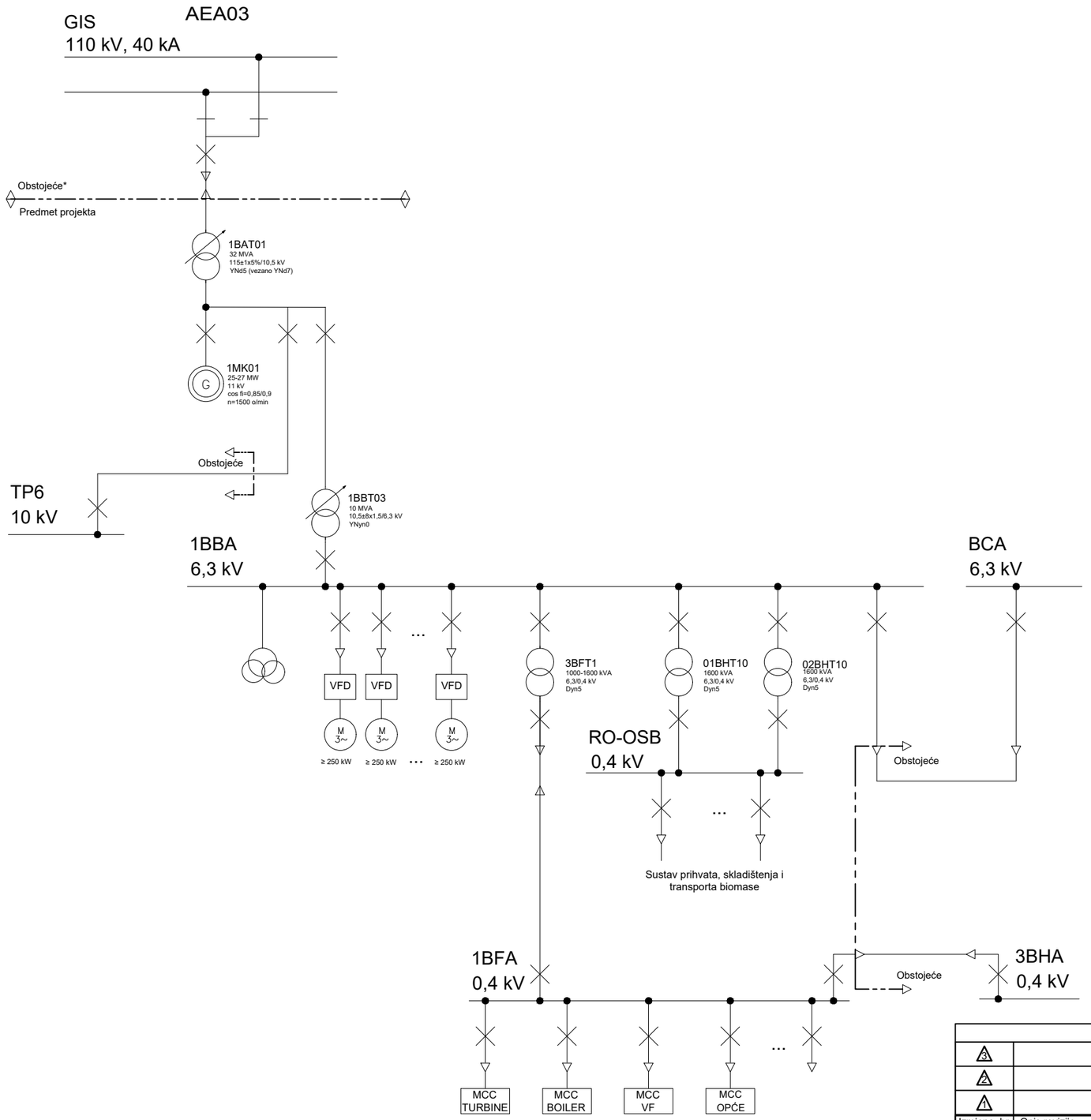

Oprema koja se zadržava

Izmjena. br. / Revizija št.	Opis revizije / Revision description	Datum / Date	Odobril / Approved
3			
2			
1			

Projektant: Designer:	K. Baranašić, mag.ing.el.	Naročnik: Investor:	Energetika Ljubljana enota TE-TOL Toplarniška ulica 19 SI-1000 Ljubljana
Narisal: Drawn by:	M. Crnčević, mag.ing.el.		
Odobril: Check by:	K. Baranašić, mag.ing.el.	Objekt: Building:	Kurjenje lesne biomase v parnem kotlu 1 (N1) v energetiki Ljubljana enota TETOL
Format: Format: A3	Merilo: Scale: - / Datum: Date: 10/2024		
Številka pr. dokumentacije Main project no.: I-06-1947	Naziv risbe: Dwg. title: NAČELNA ENOPOLNA SHEMA NOVOG EE SUSTAVA	Vrsta projekta: Design phase: Idejna rešitev	Strukovna odrednica: Project type: Sve struke
Rev. št./no.: 0	Oznaka projekta / Project no.: I-06-1947-SP	Številka risbe: Dwg. no: I-06-1947-SP-301	Projektirani dio građevine: Project book: ELEKTRČNI NACRTI

Ovaj crtež ne smije biti proslijeđen, kopiran niti upotrijebljen na bilo koji drugi način bez prethodnog odobrenja od strane Investitora i tvrtke Ekonerg d.o.o.

EKONERG Institut za energetiku i zaštitu okoliša d.o.o.
Koranska 5, 10000 Zagreb, Republika Hrvatska