Schnitt durch die Stiftschraube
SECTION THROUGH THE STUD
gedreht gezeichnet/ TURNED DRAWN
(K01540)

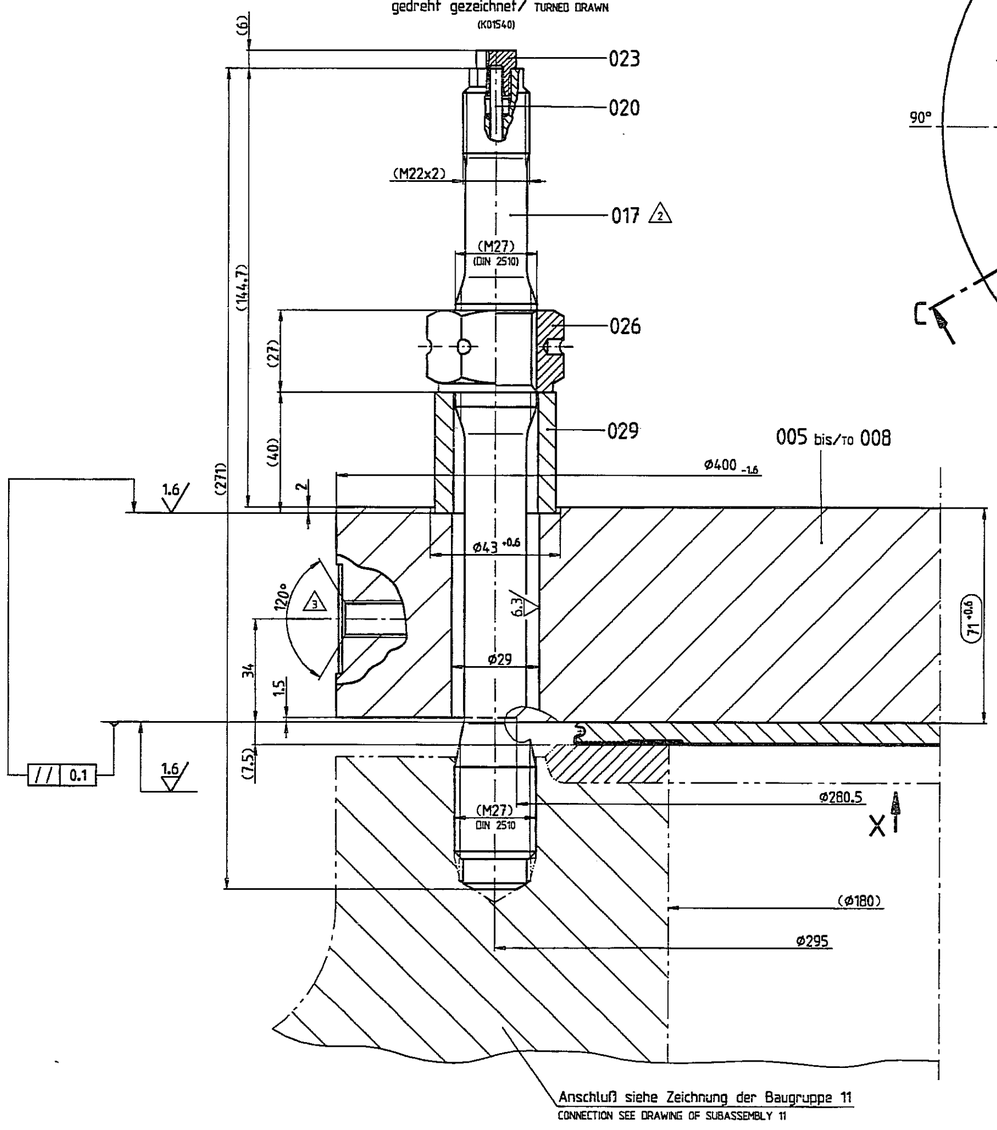

Ansicht/ VIEW X (ohne Schrauben)
(WITHOUT BOLTS)
1:2
(K01541)

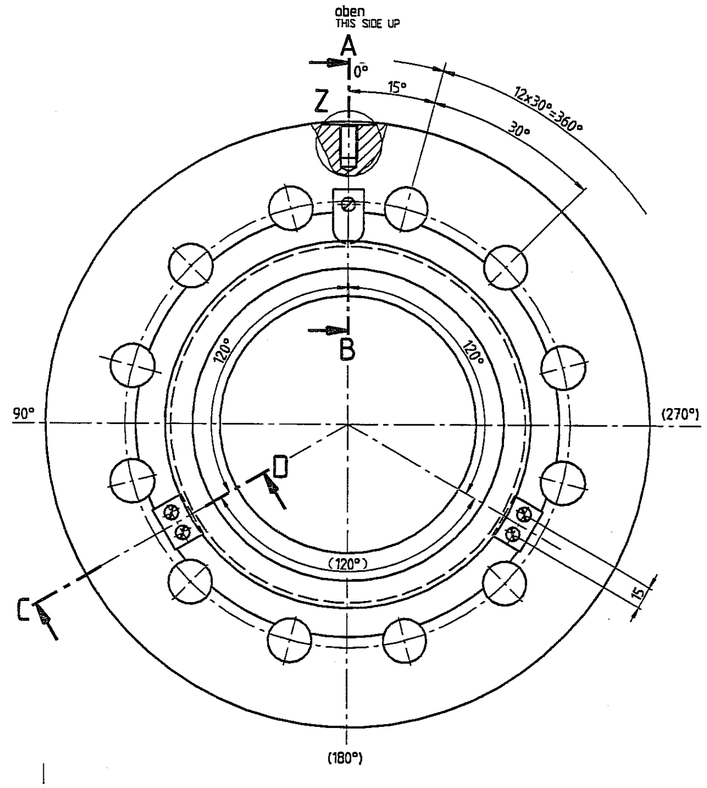

Schnitt/ SECTION A-B
90° gedreht gez./ TURNED DRAWN
2:1
(K01539)

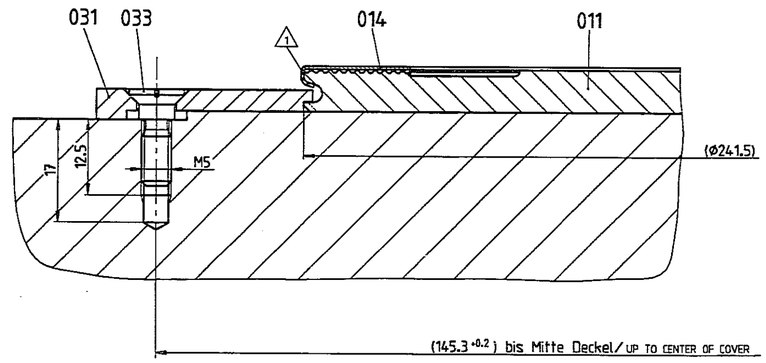

Schnitt/ SECTION C-D
30° gedreht gez./ TURNED DRAWN
2:1

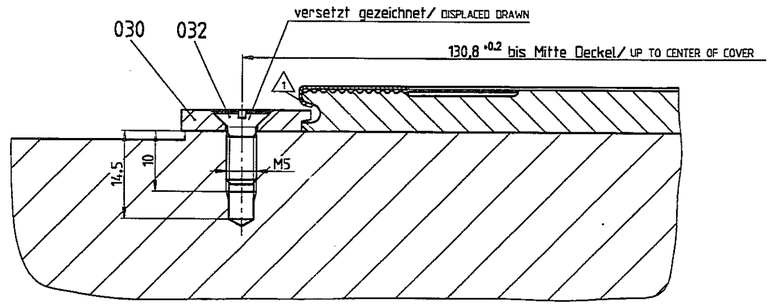

Einzelheit/ DETAIL Z
(K01542)

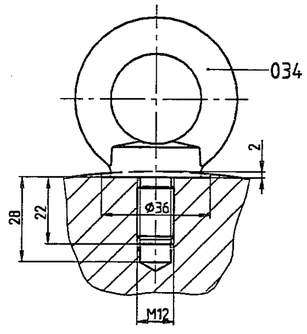

△3 Sackloch oben, siehe Einzelheit Z
THREAD HOLE ON THE UPPER SIDE, SEE DETAIL Z

△2 Verbleibende Vorspannkraft für Betrieb und Druckprobe beträgt 173 kN pro Schraube. Montage siehe Montageanweisung.
THE INITIAL REMAINING PRESTRESSING FORCE FOR OPERATION AND PRESSURE TEST IS 173 kN PER BOLT. ASSEMBLING SEE INSTRUCTIONS FOR SETTING UP.

△1 3 x am Umfang umgebördelt (≈ 25mm, bei 0°, 120° und 240°)
3 x AT CIRCUMFERENCE BORDERED (≈ 25mm, AT 0°, 120° AND 240°)

Fehlende Angaben nach Wahl des Herstellers in Abstimmung mit Siemens Bereich Energieerzeugung (KWU)
MISSING DATA BY SELECTION OF THE MANUFACTURER IN ACCORDANCE WITH SIEMENS POWER GENERATION GROUP (KWU)

Form- und Lagetoleranzen nach DIN ISO 1101
TOLERANCES ON FORMED SHAPES AND POSITION LOCATIONS ACCORDING TO DIN ISO 1101

Für die Maßkontrolle ist eine Meßanweisung zu erstellen. Das Meßergebnis ist zu protokollieren.
MEASURING INSTRUCTION SHEET TO BE PREPARED FOR DIMENSIONAL CHECK. RESULT OF DIMENSIONAL CHECK SHALL BE RECORDED.

Hierzu/ IN ADDITION TO THIS :
- Stückliste / PARTS LIST NDM2E-44-112742
- Zeichnungen entsprechend der Stückliste / DRAWINGS ACCORDING TO PARTS LIST

3.2/ (1.6/, 6.3/)

Nukleama Elektrarna Krško
MASTER DOCUMENT
Date Received: 27 -11- 1997
Log Number: 204828

NPP Consortium Framatome-Siemens
KRŠKO Certified for Construction
Revision -
Meeting record Revision: E3E113
NEK Letter dd. 2.10.97

ASME Code requirements stated by Section III, Division 1, Class 1 Edition 1989 incl. 1990 Addenda

I. Ident. No.	Ursprung /Origin	Ursprung-Zeichnungs-Nr. /Original drawing No.	Ursprr.-KW-Nr. Orig. PP No.
Freigabedatum Release Date 970546	Projekt /Project: Krsko Replacement Steam Generators		KW-Nr./PP No.: SLO 001
Abtlg. Dept. / Datum Date / SS	Datum Date / Name Name / SS / Maßstab Scale: 1:1 , 1:2 ,2:1		Ur. Dez. kzv. XK
	gezeichn. Drawn: 970306 Lücken	Benennung /Title: Handlochverschraubung, BG15	Inhaltskennzeichen Code: JEA 10, 20 BC 001
	bearb. Coord.: 970306 Lücken	HANDHOLE SCREW CONNECTION, SA 15	
	geprüft Checked: 970515 Drossel		
	DA NO: 970515 Kleinert	Type: SG 72 W/D4-2	
	Abtlg. Dept.: NDM2 970516		
Allg. Toleranzen GEN. TOLERANCES	Consortium Siemens AG/ Framatome S.A.	Zeichnungs-Nummer /Drawing No.: NDM2E-11-112741	Index /Rev.: -
Spanen/CUTTING ISO 2768-m	Ersetzt durch/ Superseded by:	Ersetzt für/ Supersedes:	
Schweißen/WELDING	Ident-Nr./ Ident-No.: 7 487 552		

(LÜCKEN/KRSKO-DE/BG15/ZK90)

The recipient of this document is obliged to treat it in strict confidence. Reproduction of this document and / or transmittal thereof to third parties, as well as utilization or disclosure of the contents thereof, in whole or in part, are not permitted unless express authorization is given in writing. All rights reserved, especially in case of a patent grant or registered invention (patent pending). Unless retention is mandatory, this document shall be irretrievably destroyed when it is no longer needed.

Der Empfänger dieser Unterlage ist verpflichtet, diese vertraulich zu behandeln. Weitergabe sowie Vervielfältigung dieser Unterlage, Verwertung und Mitteilung ihres Inhalts -auch auszugsweise- nicht gestattet, soweit nicht schriftlich zugestanden. Alle Rechte vorbehalten, insbesondere für den Fall der Patenterteilung oder GM-Eintragung. Nicht mehr benötigte Unterlagen sind zuverlässig zu vernichten, es sei denn, Empfänger hat Archivierungspflicht.