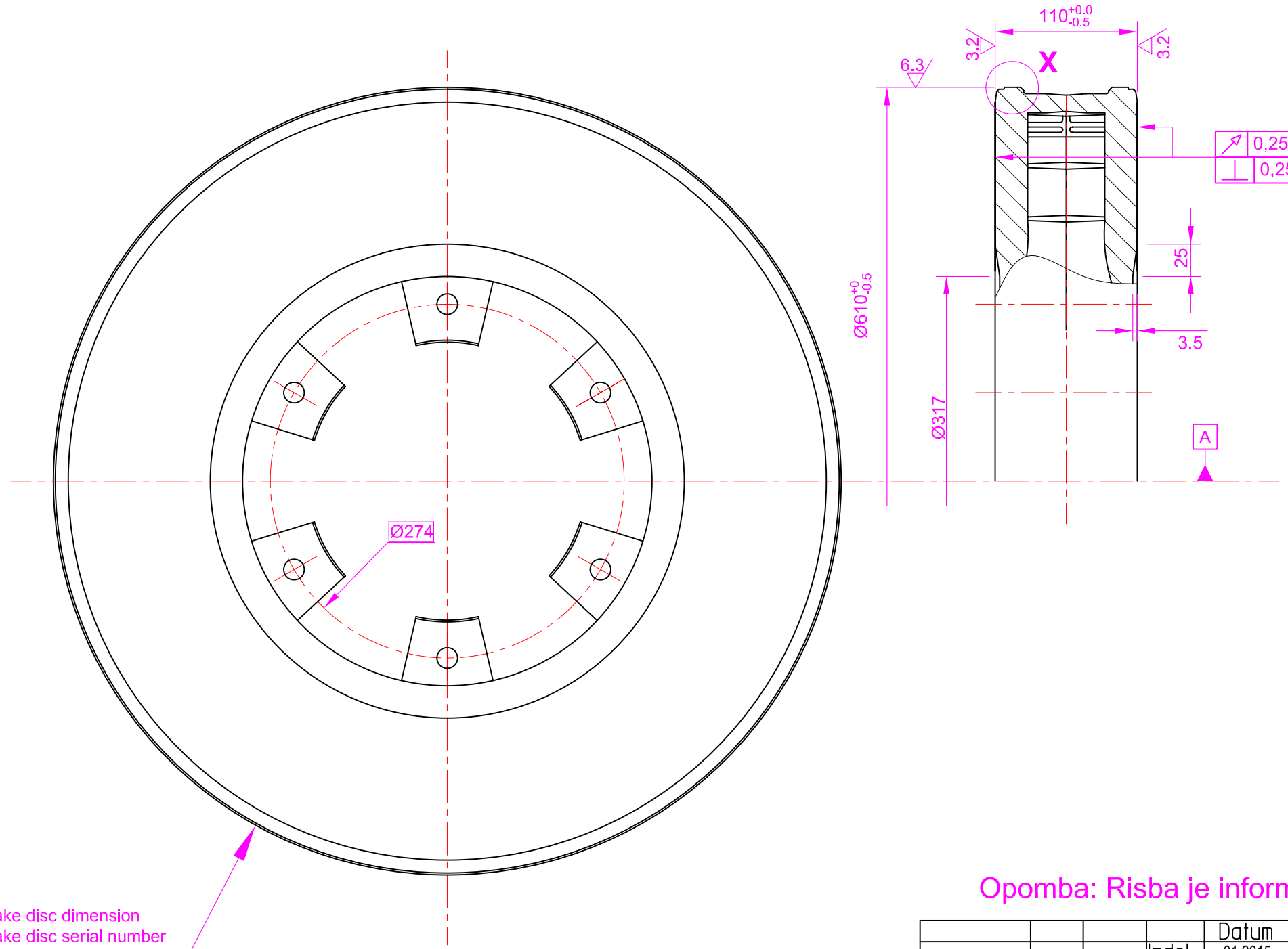

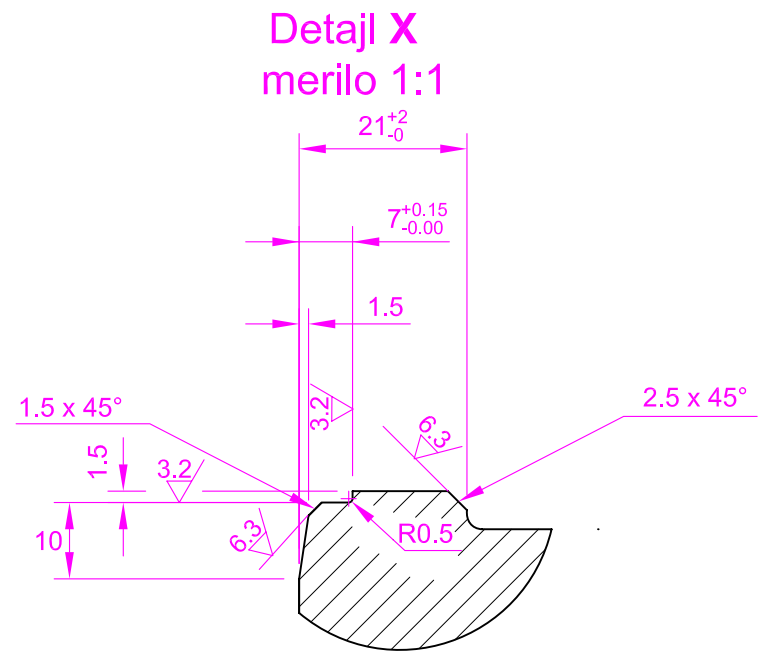

61 11	Brake disc dimension
XXXX	Brake disc serial number
YY	Month of production
ZZ	Year of production
QA	QA/QC stamp
SŽ	Customer´s mark

Opomba: Risba je informativne narave.

				Datum	Ime
			Izdel.	01.2015	Drnovšek A.
			Kontr.	01.2015	Debevec I.
			Odobr.		
Sprememba	Dne	Ime			

Merilo: 1:4 (1:1) | Material: | Masa:

Naziv: Drsna plošča jeklenega zavornega diska za ELOK 541

Številka risbe: SŽ - Vit - 01-15 - 010

List: