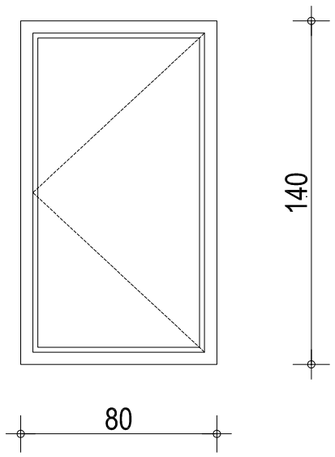

O2 - PROTIPOŽARNA ZASTEKLITEV

OPIS:	protipožarna zasteklitev ob jašku dvigala	
DIMENZIJE:	80/140 (vgradna mera)	
TOPLOTNA IZOLATIVNOST:	Uw min=1,6 W/m2K	
OKVIR :	ALU	
STEKLO/POLNILO:	troslojna zasteklitev Ug = 0,5 W/m2K, peskano steklo	
OKOVJE/NASADILA:	varnostno okovje, nevidna nasadila	
KLJUKA:	notranja:	klasična srebrna mat
	zunanja:	/
KLJUČAVNICA:	da	
PRIPIRA:	/	
ODPIRANJE:	odpiranje kril navznoter	
DODATNA OPREMA:	/	
SENČILA:	/	
POLICA:	notranja:	lesena vezana plošča bukev, 3 cm
	zunanja:	obdelava v ometu
PRITRDITEV:	zidana stena, ral montaža	
OPOMBE:	Odpiranje s ključem samo za potrebe čiščenja. Vključno s vsemi zapornimi, tesnilnimi in zaključnimi elementi, vse mere preveriti na objektu!	
MERILO:	1:25	

3 KOM, 2x leva , 1x desna

A= 0.12m2