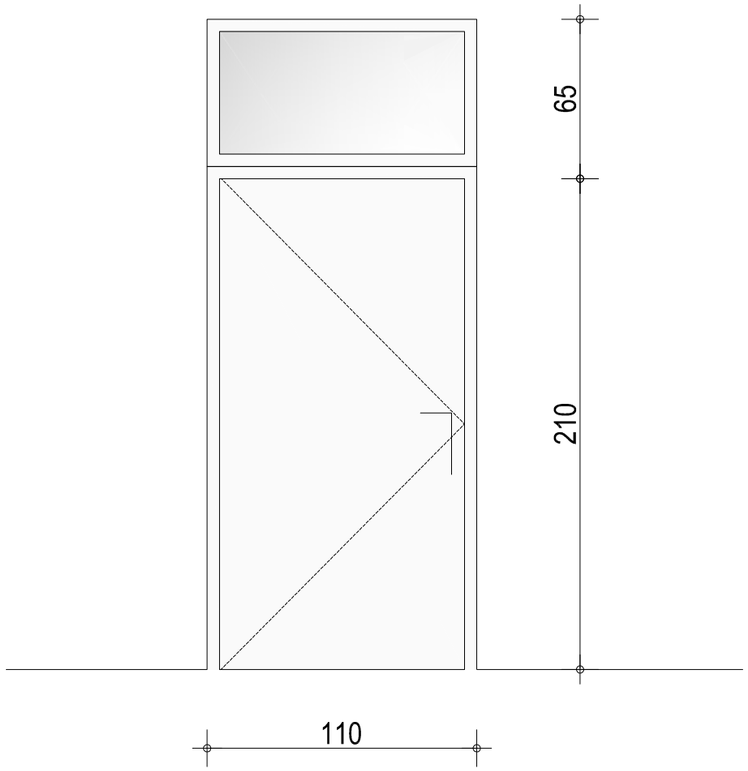

VZ1 - ZUNANJA VRATA

OPIS:	enokrilna protivlomna zunanja vrata z nadsvetlobo	
DIMENZIJE:	110/275 (vgradna mera), 100/210 (svetla mera prehoda)	
TOPLOTNA IZOLATIVNOST:	Uw min=0,8 W/m2K	
OKVIR :	alu, sistem ALU-K, Wineerdoor system, bela	
POLNILO:	polnilo 1:	troslojna zasteklitev Ug = 0,5 W/m2K, varnostno kaljeno lepljeno steklo, dekorativne prečke
	polnilo 2:	polno krilo, gladko, bela barva
OKOVJE/NASADILA:	varnostno okovje, protivlomni razred RC3, nevidna nasadila	
KLJUKA:	notranja:	klasična srebrna mat
	zunanja:	klasična srebrna mat
KLJUČAVNICA:	varnostna ključavnica	
PRIPIRA:	minimalni prag	
ODPIRANJE:	odpiranje vratnega krila navzven	
DODATNA OPREMA:	samozapiralo z funkcijo zadržanja odprtih vrat, omejitev odpiranja na kot 90 stopinj	
SENČILA:	/	
POLICA:	/	
PRITRDITEV:	opečna stena, ral montaža	
OPOMBE:	vključno s vsemi zapornimi, tesnilnimi in zaključnimi elementi, vse mere preveriti na objektu!	
MERILO:	1:25	

1 KOM, 1 x leva

A=0.12m2