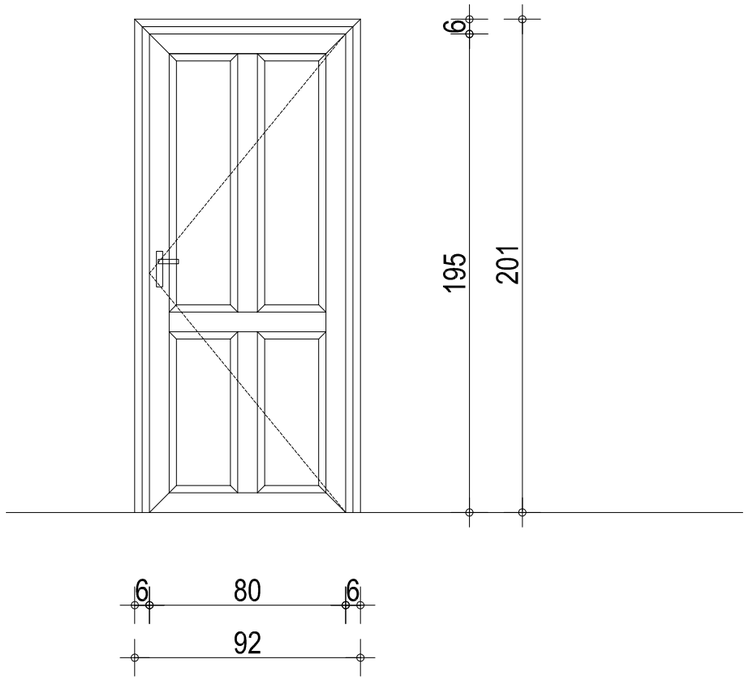

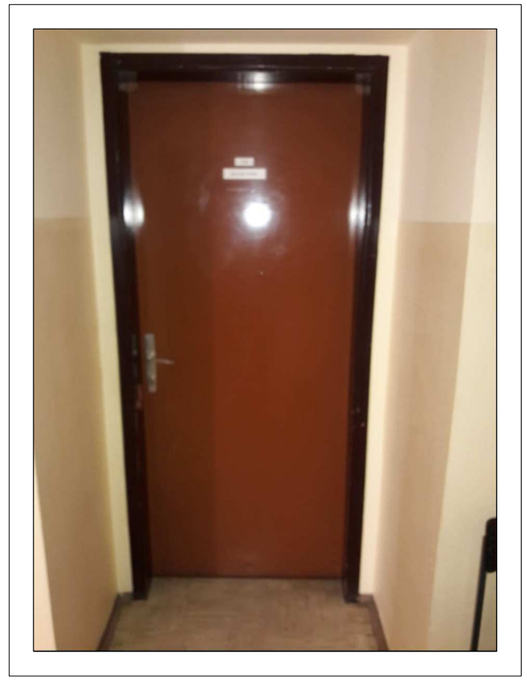

Vns1 - NOTRANJA POŽARNA VRATA

OPIS:	štiridelna lesena historična notranja požarna vrata
DIMENZIJE:	80/195 (svetla mera prehoda) 92/201 (vgradna mera)
TOPLOTNA IZOLATIVNOST:	Uw min. 0,8 Wm2K
PODBOJ :	lesen, profiliran, 30 cm
KRILO:	štiridelno, leseno, polno
OKOVJE/NASADILA:	varnostno okovje
KLJUKA:	histroična, srebrna mat
KLJUČAVNICA:	varnostna ključavnica
PRIPIRA:	brez praga
DODATNA OPREMA:	talni odbojnik, samozapiralo
PRITRDITEV:	opečna stena
OPOMBE:	Požarna zahteva EI230SC, vključno s vsemi zapornimi, tesnilnimi in zaključnimi elementi. Barva in profilacija se uskladi z ZVKDS. Vse mere preveriti na objektu!
MERILO:	1:25

1 KOM, 1xleva

A=0.12m2