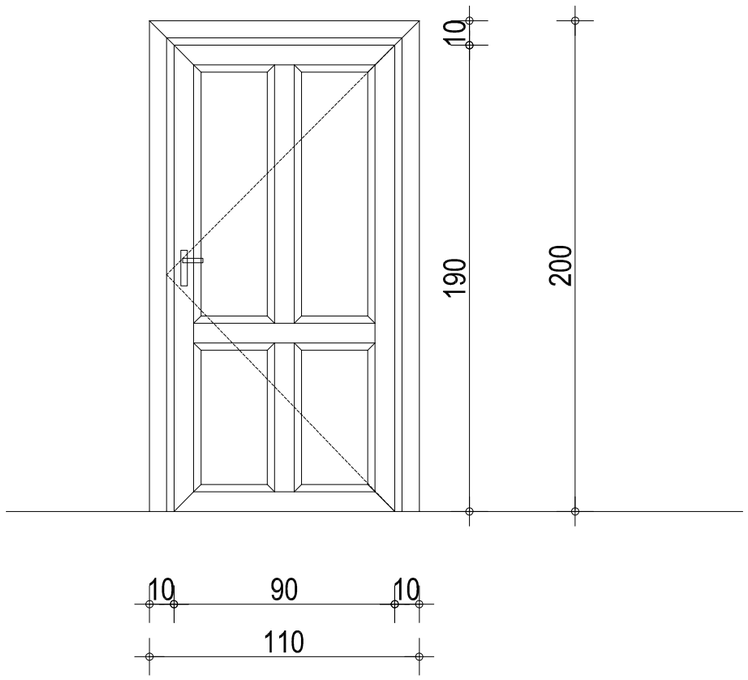

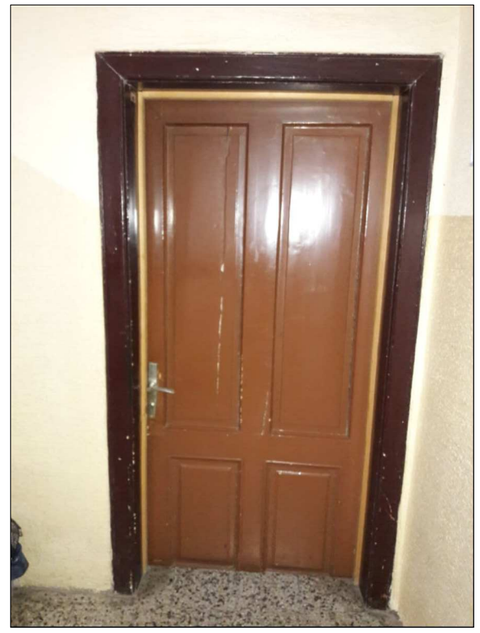

Vzs1 - ZUNANJA POŽARNA VRATA

OPIS:	štiridelna lesena historična zunanja požarna vrata
DIMENZIJE:	90/190 (svetla mera prehoda) 110/200 (vgradna mera)
TOPLOTNA IZOLATIVNOST:	Uw min. 0,8 Wm2K
PODBOJ :	lesen, profiliran, 30 cm, po vzoru obstoječega
KRILO:	leseno, štiridelno, polno, po vzoru obstoječih
OKOVJE/NASADILA:	varnostno okovje
KLJUKA:	historična, srebrna mat
KLJUČAVNICA:	varnostna ključavnica
PRIPIRA:	brez praga
DODATNA OPREMA:	stenski odbojnik, samozapiralo
PRITRDITEV:	opečna stena
OPOMBE:	Požarna zahteva EI230SC, vključno s vsemi zapornimi, tesnilnimi in zaključnimi elementi. Barva in profilacija se uskladi z ZVKDS. Vse mere preveriti na objektu!
MERILO:	1:25

1 KOM, 1xleva

A= 0.12m2